Partdrawing for DRC200Z - Pagina 1

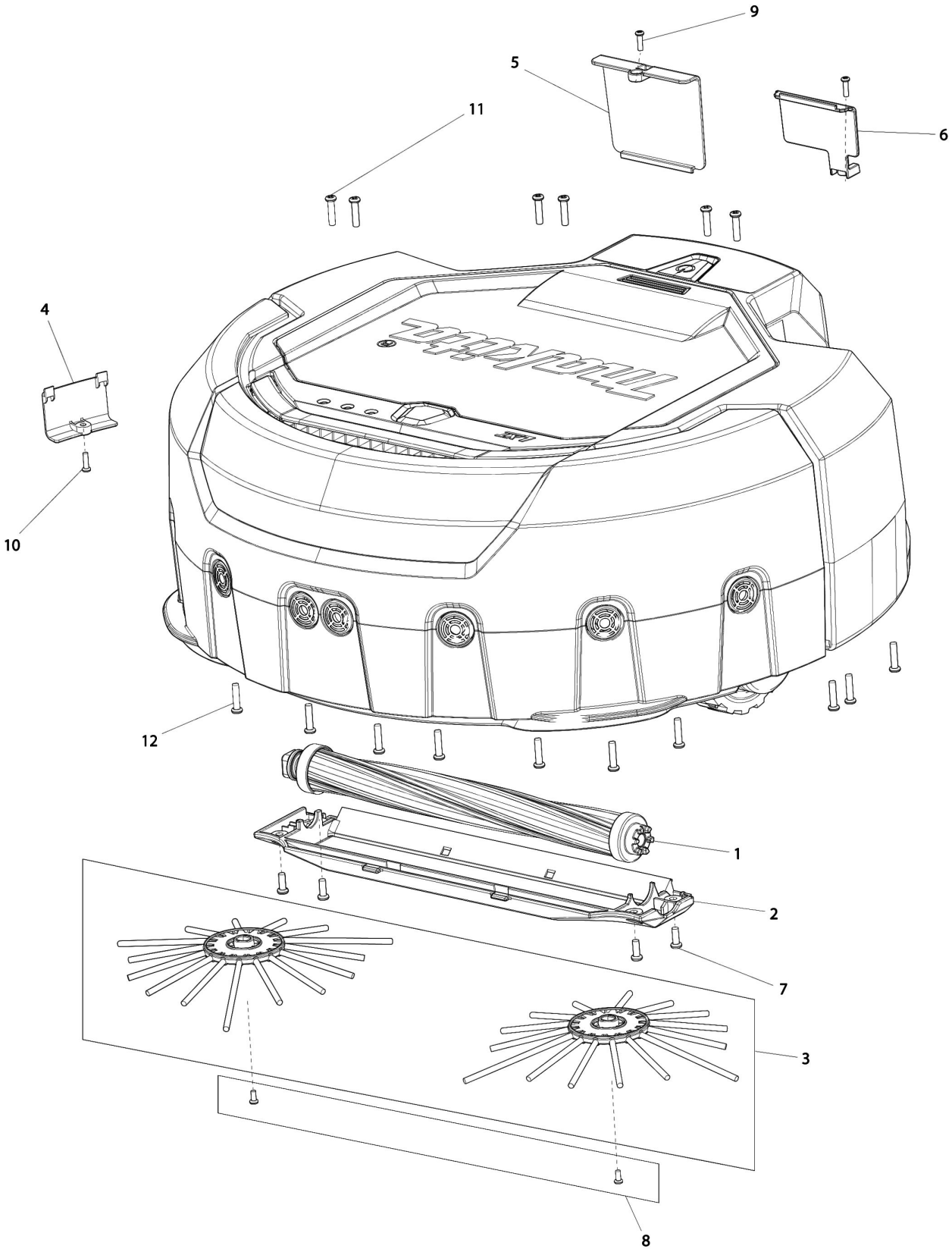

Partdrawing for DRC200Z - Pagina 1

Nr.	Part nr.	Name
001	SH00000063	Borstelrol Drc200 P
002	SH00000064	Bodemplaat DRC200 P
003	SH00000065	Borstelset
004	SH00000066	Afdekkap Drc200
005	SH00000067	Afdekplaat Kabel R Drc200 P
006	SH00000068	Afdekplaat Kabel L Drc200 P
007	SH00000069	Schroef M4X8
008	SH00000070	Schroef Sb (2 Stuks)
009	SH00000071	Schroef M3X10 Drc200
010	SH00000071	Schroef M3X10 Drc200
011	SH00000221	Schroef M4X16 Drc200
012	SH00000221	Schroef M4X16 Drc200
013	SH00000072	Bodemplaat DRC200 P
014	SH00000073	Bedieningspaneel Drc200 P
015	SH00000241	Aansluitunit Drc200 P
016	SH00000075	Aansluitunit Drc200
017	SH00000076	Controller Houder DRC200 P
018	SH00000078	Bediningspaneel Drc200 P
019	SH00000079	Batt. Bediningspan. Drc200 P
020	SH00000080	Isolatieplaatje Drc200*
021	SH00000081	Contacthouder L Drc200
022	SH00000082	Contacthouder R Drc200
023	SH00000083	Rubber Pen Drc200
024	SH00000083	Rubber Pen Drc200
025	SH00000084	Voorrol As Drc200
026	SH00000085	Voorrol As Compleet Drc200
027	SH00000086	Ir Sensor C Compleet Drc200 P
027C10	SH00000307	Tapschroef DRC200
027C20	SH00000308	IR Houder CK DRC200
028	SH00000086	Ir Sensor C Compleet Drc200 P
028C10	SH00000307	Tapschroef DRC200
028C20	SH00000308	IR Houder CK DRC200
029	SH00000087	Ir Sensor S Compleet Drc200 P
029C10	SH00000307	Tapschroef DRC200
029C20	SH00000309	IR Houder SK DRC200
030	SH00000087	Ir Sensor S Compleet Drc200 P
030C10	SH00000307	Tapschroef DRC200
030C20	SH00000309	IR Houder SK DRC200
031	SH00000088	Bl Sensor Compleet Drc200 P
032	SH00000222	Sensor Lens Plaat Drc200 P
033	SH00000222	Sensor Lens Plaat Drc200 P
035	SH00000222	Sensor Lens Plaat Drc200 P
036	SH00000222	Sensor Lens Plaat Drc200 P
037	SH00000222	Sensor Lens Plaat Drc200 P
038	SH00000089	Gewicht Plaatje Drc200
039	SH00000090	Stootrubber Links Drc200

Partdrawing for DRC200Z - Pagina 1

Nr.	Part nr.	Name
040	SH00000091	Stootrubber Rechts Drc200 P
041	SH00000092	Stootrubber Veer Drc200
042	SH00000092	Stootrubber Veer Drc200
043	SH00000093	Stuur Unit Links Drc200
044	SH00000094	Stuur Unit Rechts Drc200
045	SH00000095	Aandrijfunit Drc200 P
046	SH00000096	Wiel Links Compleet Drc200
047	SH00000097	Wiel Rechts Compleet Drc200 P
048	SH00000098	Wiel Veer Drc200
049	SH00000098	Wiel Veer Drc200
050	SH00000099	Luchtverplaatser Drc200
051	SH00000101	Bumperkabel Drc200
052	SH00000101	Bumperkabel Drc200
053	SH00000223	Waaier Dcr200
054	SH00000224	Waaier Afdekplaatje Drc200*
055	SH00000104	Batterijkabel L Drc200
056	SH00000105	Batterijkabel R Drc200
057	SH00000106	Batterijkabel Ps Drc200
058	SH00000107	Batterij Signaal Kabel Drc200
059	SH00000108	Batterij Aarde Kabel Drc200
060	SH00000109	As Kabel Drc200
061	SH00000242	Sensor Kabel L (Veligheids-)
062	SH00000243	Sensor Kabel R (Veligheids-)
063	SH00000110	Schroef M3X8Xrevet8
064	SH00000110	Schroef M3X8Xrevet8
065	SH00000110	Schroef M3X8Xrevet8
066	SH00000111	Schroef M4X10 Drc200
067	SH00000111	Schroef M4X10 Drc200
068	SH00000111	Schroef M4X10 Drc200
069	SH00000111	Schroef M4X10 Drc200
070	SH00000111	Schroef M4X10 Drc200
071	SH00000111	Schroef M4X10 Drc200
072	SH00000111	Schroef M4X10 Drc200
073	SH00000111	Schroef M4X10 Drc200
074	SH00000111	Schroef M4X10 Drc200
075	SH00000111	Schroef M4X10 Drc200
076	SH00000111	Schroef M4X10 Drc200
077	SH00000111	Schroef M4X10 Drc200
078	SH00000111	Schroef M4X10 Drc200
079	SH00000111	Schroef M4X10 Drc200
080	SH00000111	Schroef M4X10 Drc200
081	SH00000111	Schroef M4X10 Drc200
082	SH00000111	Schroef M4X10 Drc200
083	SH00000111	Schroef M4X10 Drc200
084	SH00000112	Revet 4.5X13Xt1 Drc200*
085	SH00000113	Schroef M5X10Xrevet16 Drc200*

Partdrawing for DRC200Z - Pagina 1

Nr.	Part nr.	Name
086	643523-1	Aansluitunit DRC200 (3 Cont)
087	643523-1	Aansluitunit DRC200 (3 Cont)
088	SH00000226	Revet Drc200
089	SH00000236	Sensor Lens Beschermplaatje P
090	SH00000236	Sensor Lens Beschermplaatje P
091	SH00000236	Sensor Lens Beschermplaatje P
092	SH00000236	Sensor Lens Beschermplaatje P
093	SH00000236	Sensor Lens Beschermplaatje P
094	SH00000236	Sensor Lens Beschermplaatje P
095	SH00000244	Ferriet Kern Drc200
101	SH00000114	Motor S Compleet Drc200
102	SH00000115	Motorhouder Links Drc200
103	SH00000116	Motordeksel Drc200
104	SH00000117	Motor Ring Drc200
105	SH00000118	Motor Tandwiel 4 Drc200
106	SH00000119	Motor Tandwiel 3 Drc200
107	SH00000120	Motor Tandwiel 2 Drc200
108	SH00000121	As 1
109	SH00000122	Tandwiel As 1
110	SH00000123	Schroef M2.6X4 Drc200*
111	SH00000124	Zijborstel Kabel Drc200
112	SH00000071	Schroef M3X10 Drc200
113	SH00000227	Motor Afdekkap Drc200
114	SH00000114	Motor S Compleet Drc200
115	SH00000125	Motorhouder Rechts Drc200
116	SH00000116	Motordeksel Drc200
117	SH00000117	Motor Ring Drc200
118	SH00000120	Motor Tandwiel 2 Drc200
119	SH00000119	Motor Tandwiel 3 Drc200
120	SH00000118	Motor Tandwiel 4 Drc200
121	SH00000121	As 1
122	SH00000122	Tandwiel As 1
123	SH00000123	Schroef M2.6X4 Drc200*
124	SH00000124	Zijborstel Kabel Drc200
125	SH00000071	Schroef M3X10 Drc200
126	SH00000227	Motor Afdekkap Drc200
127	SH00000126	Motor D Compleet DRC200 P
128	SH00000127	Aandrijfunit Deksel K Drc200
129	SH00000129	Aandrijf Unit Tandwiel 2
130	SH00000130	Aandrijfunit As Drc200
131	SH00000131	Aandrijf Unit Tandwiel 3
132	SH00000132	Aandrijf Unit Houder DRC200 P
133	SH00000133	Kogellager Drc200
134	SH00000133	Kogellager Drc200
135	SH00000134	Revet 050 Drc200*
136	SH00000134	Revet 050 Drc200*

Partdrawing for DRC200Z - Pagina 1

Nr.	Part nr.	Name
137	SH00000228	Borgring Drc200*
138	SH00000136	V-Snaar Drc200
139	SH00000137	Aandrijf Unit Kabel Drc200
140	SH00000071	Schroef M3X10 Drc200
141	SH00000139	Wielunit Links Compleet Drc200
142	SH00000152	Wiel As Drc200
143	SH00000071	Schroef M3X10 Drc200
144	SH00000229	Schroef M3X10 Drc200*
145	SH00000227	Motor Afdekkap Drc200
146	SH00000150	Wiel Links Drc200
147	SH00000140	Wiel Tandwielhuis Links Drc200
148	SH00000141	Wiel Tandwielhuis Deksel L
149	SH00000142	Mw Motor S Compleet Drc200
150	SH00000143	Wielring Metaal Drc200
151	SH00000144	Wiel Tandwiel 2 Drc200
152	SH00000145	Wiel Tandwiel 3 Drc200
153	SH00000146	Wiel Tandwiel 4 Drc200
154	SH00000147	Wiel Tandwiel 5 Drc200
155	SH00000148	Wiel Tandwielhuis As 1 Drc200
156	SH00000151	Wiel L Unit Deksel Drc200
157	SH00000153	Wiel Kabel Drc200
158	SH00000123	Schroef M2.6X4 Drc200*
160	SH00000154	Wiel Rechts Compleet Drc200
161	SH00000152	Wiel As Drc200
162	SH00000071	Schroef M3X10 Drc200
163	SH00000229	Schroef M3X10 Drc200*
164	SH00000227	Motor Afdekkap Drc200
165	SH00000157	Wiel Rechts Drc200
166	SH00000155	Wiel Tandwielhuis R Drc200
167	SH00000156	Wiel Tandwielhuis Deksel R*
168	SH00000142	Mw Motor S Compleet Drc200
169	SH00000143	Wielring Metaal Drc200
170	SH00000144	Wiel Tandwiel 2 Drc200
171	SH00000145	Wiel Tandwiel 3 Drc200
172	SH00000146	Wiel Tandwiel 4 Drc200
173	SH00000147	Wiel Tandwiel 5 Drc200
174	SH00000148	Wiel Tandwielhuis As 1 Drc200
175	SH00000158	Wiel R Unit Deksel DRC200 P
176	SH00000153	Wiel Kabel Drc200
177	SH00000123	Schroef M2.6X4 Drc200*
178	SH00000159	Luchtgeleider Voor Drc200
179	SH00000160	Luchtgeleider Achter Drc200
180	SH00000161	Waaier Motor Unit Drc200
181	SH00000162	Waaier Bescherming Drc200
182	SH00000077	Photo Sensor Drc200
183	SH00000163	Afdichting Luchtgeleider

Partdrawing for DRC200Z - Pagina 1

Nr.	Part nr.	Name
184	SH00000164	Afdekkap Sensorkabel Drc200
185	SH00000165	Waaier Motor Kabel Drc200
186	SH00000111	Schroef M4X10 Drc200
187	SH00000166	Zwenkwiel Frame Achter Drc200
188	SH00000167	Zwenkwiel As Achter Drc200
189	SH00000135	Borgring Drc200
190	SH00000168	Zwenkwiel Drc200
191	SH00000169	Stootrand Drc200
192	SH00000170	Stootrand Kap Drc200
193	SH00000171	Sensor Houder C Compl Drc200 P
194	SH00000172	Sensor Houder L1 Cmpl Drc200 P
195	SH00000173	Sensor Houder L2 Cmpl Drc200 P
196	SH00000174	Sensor Houder L3 Cmpl Drc200 P
197	SH00000175	Sensor Houder R1 Cmpl Drc200 P
198	SH00000176	Sensor Houder R2 Cmpl Drc200 P
199	SH00000177	Sensor Houder R3 Cmpl Drc200 P
200	SH00000245	Sensor Kabel C Drc200
201	SH00000179	Sensor Kabel 1 Drc200
202	SH00000179	Sensor Kabel 1 Drc200
203	SH00000180	Sensor Kabel 2 Drc200
204	SH00000180	Sensor Kabel 2 Drc200
205	SH00000181	Sensor Kabel 3 Drc200
206	SH00000181	Sensor Kabel 3 Drc200
207	SH00000182	Sensor Kabel Aarde Drc200
208	SH00000183	Revet 4.5/25/T1 Drc200
209	SH00000111	Schroef M4X10 Drc200
210	SH00000184	Schroef M3X6*
211	SH00000184	Schroef M3X6*
212	SH00000184	Schroef M3X6*
213	SH00000184	Schroef M3X6*
214	SH00000184	Schroef M3X6*
215	SH00000184	Schroef M3X6*
216	SH00000184	Schroef M3X6*
217	SH00000184	Schroef M3X6*
218	SH00000185	Bovenhuis Drc200
219	SH00000247	Deksel K Drc200
220	SH00000187	Handgreep Drc200
221	SH00000188	Handgreepdeksel Drc200 P
222	SH00000189	Drukknop Drc200
223	SH00000190	Printplaat Drc200 P
224	SH00000191	Printplaat Houder Drc200
225	SH00000192	Led Lens L Drc200
226	SH00000193	Led Lens Pakking Drc200
227	SH00000194	Led Reflector Drc200
228	SH00000195	Led Printplaat Drc200
229	SH00000196	Zoemer Printplaat Drc200

Partdrawing for DRC200Z - Pagina 1

Nr.	Part nr.	Name
230	SH00000197	Filter Schakelaar Drc200 P
231	SH00000198	Filter Schakelaar Veer Drc200
232	SH00000199	Filter Schakelaar Houder P
233	SH00000200	Afdichtring Luchtgeleider
234	SH00000201	Zuigmond Afdichtring Dcr200
235	SH00000202	Zuigmond Pakking Dcr200
236	SH00000248	Tiptoetsen Afdekplaatje Drc200
237	SH00000204	Led Lens S Drc200
238	SH00000205	Uitlaatfilter Drc200
239	SH00000206	Blokkeer Sluiting
240	SH00000249	Printplaat Kabel Drc200
241	SH00000208	Ledprintplaat Kabel Drc200
242	SH00000110	Schroef M3X8Xrevet8
243	SH00000110	Schroef M3X8Xrevet8
244	SH00000110	Schroef M3X8Xrevet8
245	SH00000184	Schroef M3X6*
246	SH00000071	Schroef M3X10 Drc200
247	SH00000071	Schroef M3X10 Drc200
248	SH00000071	Schroef M3X10 Drc200
249	SH00000111	Schroef M4X10 Drc200
250	SH00000209	Stofopvangbak Drc200
251	SH00000210	Afdekkap Drc200
252	SH00000211	Tussenplaat Drc200
253	SH00000212	Filterhouder Drc200
254	SH00000213	Fijnstoffilter RoboCleaner
255	SH00000214	Bovendeksel Drc200
256	SH00000215	Sluiting Drc200
257	SH00000216	Scharnierpen Drc200
258	SH00000252	Label, Waarschuwings-*
259	SH00000253	Label, Robopro-*
260	SH00000244	Ferriet Kern Drc200
261	SH00000244	Ferriet Kern Drc200
300	SH00000219	Afstandbediening DRC200
301	SH00000231	Sensortape 15 mtr DRC200
302	SH00000281	Sensor Beschermplaatje*
304	SH00000407	Tapschroef 4X16

Partdrawing for DRC200Z - Pagina 10

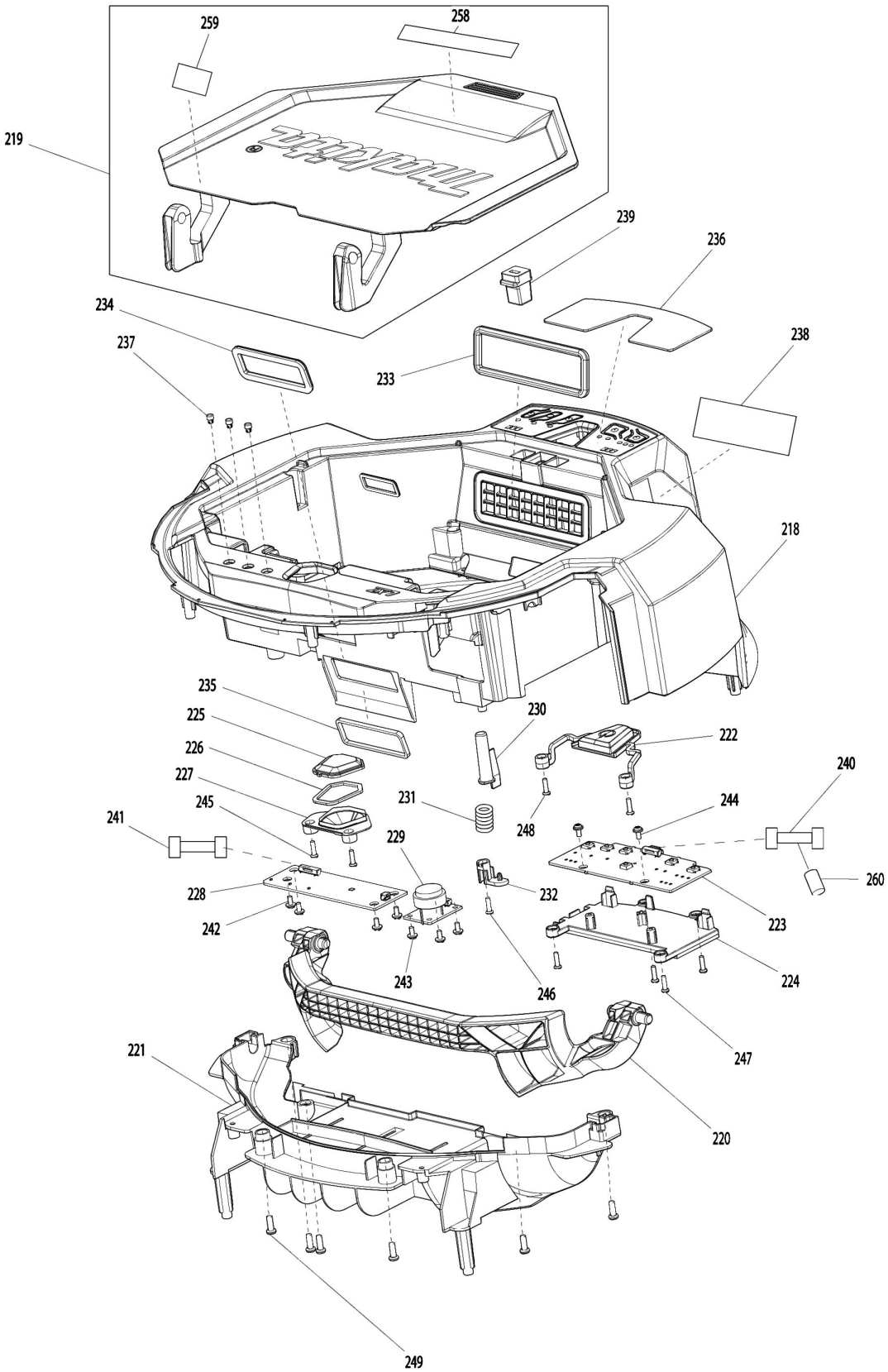

Partdrawing for DRC200Z - Pagina 10

Nr.	Part nr.	Name
001	SH00000063	Borstelrol Drc200 P
002	SH00000064	Bodemplaat DRC200 P
003	SH00000065	Borstelset
004	SH00000066	Afdekkap Drc200
005	SH00000067	Afdekplaat Kabel R Drc200 P
006	SH00000068	Afdekplaat Kabel L Drc200 P
007	SH00000069	Schroef M4X8
008	SH00000070	Schroef Sb (2 Stuks)
009	SH00000071	Schroef M3X10 Drc200
010	SH00000071	Schroef M3X10 Drc200
011	SH00000221	Schroef M4X16 Drc200
012	SH00000221	Schroef M4X16 Drc200
013	SH00000072	Bodemplaat DRC200 P
014	SH00000073	Bedieningspaneel Drc200 P
015	SH00000241	Aansluitunit Drc200 P
016	SH00000075	Aansluitunit Drc200
017	SH00000076	Controller Houder DRC200 P
018	SH00000078	Bediningspaneel Drc200 P
019	SH00000079	Batt. Bediningspan. Drc200 P
020	SH00000080	Isolatieplaatje Drc200*
021	SH00000081	Contacthouder L Drc200
022	SH00000082	Contacthouder R Drc200
023	SH00000083	Rubber Pen Drc200
024	SH00000083	Rubber Pen Drc200
025	SH00000084	Voorrol As Drc200
026	SH00000085	Voorrol As Compleet Drc200
027	SH00000086	Ir Sensor C Compleet Drc200 P
027C10	SH00000307	Tapschroef DRC200
027C20	SH00000308	IR Houder CK DRC200
028	SH00000086	Ir Sensor C Compleet Drc200 P
028C10	SH00000307	Tapschroef DRC200
028C20	SH00000308	IR Houder CK DRC200
029	SH00000087	Ir Sensor S Compleet Drc200 P
029C10	SH00000307	Tapschroef DRC200
029C20	SH00000309	IR Houder SK DRC200
030	SH00000087	Ir Sensor S Compleet Drc200 P
030C10	SH00000307	Tapschroef DRC200
030C20	SH00000309	IR Houder SK DRC200
031	SH00000088	Bl Sensor Compleet Drc200 P
032	SH00000222	Sensor Lens Plaat Drc200 P
033	SH00000222	Sensor Lens Plaat Drc200 P
035	SH00000222	Sensor Lens Plaat Drc200 P
036	SH00000222	Sensor Lens Plaat Drc200 P
037	SH00000222	Sensor Lens Plaat Drc200 P
038	SH00000089	Gewicht Plaatje Drc200
039	SH00000090	Stootrubber Links Drc200

Partdrawing for DRC200Z - Pagina 10

Nr.	Part nr.	Name
040	SH00000091	Stootrubber Rechts Drc200 P
041	SH00000092	Stootrubber Veer Drc200
042	SH00000092	Stootrubber Veer Drc200
043	SH00000093	Stuur Unit Links Drc200
044	SH00000094	Stuur Unit Rechts Drc200
045	SH00000095	Aandrijfunit Drc200 P
046	SH00000096	Wiel Links Compleet Drc200
047	SH00000097	Wiel Rechts Compleet Drc200 P
048	SH00000098	Wiel Veer Drc200
049	SH00000098	Wiel Veer Drc200
050	SH00000099	Luchtverplaatser Drc200
051	SH00000101	Bumperkabel Drc200
052	SH00000101	Bumperkabel Drc200
053	SH00000223	Waaier Dcr200
054	SH00000224	Waaier Afdekplaatje Drc200*
055	SH00000104	Batterijkabel L Drc200
056	SH00000105	Batterijkabel R Drc200
057	SH00000106	Batterijkabel Ps Drc200
058	SH00000107	Batterij Signaal Kabel Drc200
059	SH00000108	Batterij Aarde Kabel Drc200
060	SH00000109	As Kabel Drc200
061	SH00000242	Sensor Kabel L (Veligheids-)
062	SH00000243	Sensor Kabel R (Veligheids-)
063	SH00000110	Schroef M3X8Xrevet8
064	SH00000110	Schroef M3X8Xrevet8
065	SH00000110	Schroef M3X8Xrevet8
066	SH00000111	Schroef M4X10 Drc200
067	SH00000111	Schroef M4X10 Drc200
068	SH00000111	Schroef M4X10 Drc200
069	SH00000111	Schroef M4X10 Drc200
070	SH00000111	Schroef M4X10 Drc200
071	SH00000111	Schroef M4X10 Drc200
072	SH00000111	Schroef M4X10 Drc200
073	SH00000111	Schroef M4X10 Drc200
074	SH00000111	Schroef M4X10 Drc200
075	SH00000111	Schroef M4X10 Drc200
076	SH00000111	Schroef M4X10 Drc200
077	SH00000111	Schroef M4X10 Drc200
078	SH00000111	Schroef M4X10 Drc200
079	SH00000111	Schroef M4X10 Drc200
080	SH00000111	Schroef M4X10 Drc200
081	SH00000111	Schroef M4X10 Drc200
082	SH00000111	Schroef M4X10 Drc200
083	SH00000111	Schroef M4X10 Drc200
084	SH00000112	Revet 4.5X13Xt1 Drc200*
085	SH00000113	Schroef M5X10Xrevet16 Drc200*

Partdrawing for DRC200Z - Pagina 10

Nr.	Part nr.	Name
086	643523-1	Aansluitunit DRC200 (3 Cont)
087	643523-1	Aansluitunit DRC200 (3 Cont)
088	SH00000226	Revet Drc200
089	SH00000236	Sensor Lens Beschermplaatje P
090	SH00000236	Sensor Lens Beschermplaatje P
091	SH00000236	Sensor Lens Beschermplaatje P
092	SH00000236	Sensor Lens Beschermplaatje P
093	SH00000236	Sensor Lens Beschermplaatje P
094	SH00000236	Sensor Lens Beschermplaatje P
095	SH00000244	Ferriet Kern Drc200
101	SH00000114	Motor S Compleet Drc200
102	SH00000115	Motorhouder Links Drc200
103	SH00000116	Motordeksel Drc200
104	SH00000117	Motor Ring Drc200
105	SH00000118	Motor Tandwiel 4 Drc200
106	SH00000119	Motor Tandwiel 3 Drc200
107	SH00000120	Motor Tandwiel 2 Drc200
108	SH00000121	As 1
109	SH00000122	Tandwiel As 1
110	SH00000123	Schroef M2.6X4 Drc200*
111	SH00000124	Zijborstel Kabel Drc200
112	SH00000071	Schroef M3X10 Drc200
113	SH00000227	Motor Afdekkap Drc200
114	SH00000114	Motor S Compleet Drc200
115	SH00000125	Motorhouder Rechts Drc200
116	SH00000116	Motordeksel Drc200
117	SH00000117	Motor Ring Drc200
118	SH00000120	Motor Tandwiel 2 Drc200
119	SH00000119	Motor Tandwiel 3 Drc200
120	SH00000118	Motor Tandwiel 4 Drc200
121	SH00000121	As 1
122	SH00000122	Tandwiel As 1
123	SH00000123	Schroef M2.6X4 Drc200*
124	SH00000124	Zijborstel Kabel Drc200
125	SH00000071	Schroef M3X10 Drc200
126	SH00000227	Motor Afdekkap Drc200
127	SH00000126	Motor D Compleet DRC200 P
128	SH00000127	Aandrijfunit Deksel K Drc200
129	SH00000129	Aandrijf Unit Tandwiel 2
130	SH00000130	Aandrijfunit As Drc200
131	SH00000131	Aandrijf Unit Tandwiel 3
132	SH00000132	Aandrijf Unit Houder DRC200 P
133	SH00000133	Kogellager Drc200
134	SH00000133	Kogellager Drc200
135	SH00000134	Revet 050 Drc200*
136	SH00000134	Revet 050 Drc200*

Partdrawing for DRC200Z - Pagina 10

Nr.	Part nr.	Name
137	SH00000228	Borgring Drc200*
138	SH00000136	V-Snaar Drc200
139	SH00000137	Aandrijf Unit Kabel Drc200
140	SH00000071	Schroef M3X10 Drc200
141	SH00000139	Wielunit Links Compleet Drc200
142	SH00000152	Wiel As Drc200
143	SH00000071	Schroef M3X10 Drc200
144	SH00000229	Schroef M3X10 Drc200*
145	SH00000227	Motor Afdekkap Drc200
146	SH00000150	Wiel Links Drc200
147	SH00000140	Wiel Tandwielhuis Links Drc200
148	SH00000141	Wiel Tandwielhuis Deksel L
149	SH00000142	Mw Motor S Compleet Drc200
150	SH00000143	Wielring Metaal Drc200
151	SH00000144	Wiel Tandwiel 2 Drc200
152	SH00000145	Wiel Tandwiel 3 Drc200
153	SH00000146	Wiel Tandwiel 4 Drc200
154	SH00000147	Wiel Tandwiel 5 Drc200
155	SH00000148	Wiel Tandwielhuis As 1 Drc200
156	SH00000151	Wiel L Unit Deksel Drc200
157	SH00000153	Wiel Kabel Drc200
158	SH00000123	Schroef M2.6X4 Drc200*
160	SH00000154	Wiel Rechts Compleet Drc200
161	SH00000152	Wiel As Drc200
162	SH00000071	Schroef M3X10 Drc200
163	SH00000229	Schroef M3X10 Drc200*
164	SH00000227	Motor Afdekkap Drc200
165	SH00000157	Wiel Rechts Drc200
166	SH00000155	Wiel Tandwielhuis R Drc200
167	SH00000156	Wiel Tandwielhuis Deksel R*
168	SH00000142	Mw Motor S Compleet Drc200
169	SH00000143	Wielring Metaal Drc200
170	SH00000144	Wiel Tandwiel 2 Drc200
171	SH00000145	Wiel Tandwiel 3 Drc200
172	SH00000146	Wiel Tandwiel 4 Drc200
173	SH00000147	Wiel Tandwiel 5 Drc200
174	SH00000148	Wiel Tandwielhuis As 1 Drc200
175	SH00000158	Wiel R Unit Deksel DRC200 P
176	SH00000153	Wiel Kabel Drc200
177	SH00000123	Schroef M2.6X4 Drc200*
178	SH00000159	Luchtgeleider Voor Drc200
179	SH00000160	Luchtgeleider Achter Drc200
180	SH00000161	Waaier Motor Unit Drc200
181	SH00000162	Waaier Bescherming Drc200
182	SH00000077	Photo Sensor Drc200
183	SH00000163	Afdichting Luchtgeleider

Partdrawing for DRC200Z - Pagina 10

Nr.	Part nr.	Name
184	SH00000164	Afdekkap Sensorkabel Drc200
185	SH00000165	Waaier Motor Kabel Drc200
186	SH00000111	Schroef M4X10 Drc200
187	SH00000166	Zwenkwiel Frame Achter Drc200
188	SH00000167	Zwenkwiel As Achter Drc200
189	SH00000135	Borgring Drc200
190	SH00000168	Zwenkwiel Drc200
191	SH00000169	Stootrand Drc200
192	SH00000170	Stootrand Kap Drc200
193	SH00000171	Sensor Houder C Compl Drc200 P
194	SH00000172	Sensor Houder L1 Cmpl Drc200 P
195	SH00000173	Sensor Houder L2 Cmpl Drc200 P
196	SH00000174	Sensor Houder L3 Cmpl Drc200 P
197	SH00000175	Sensor Houder R1 Cmpl Drc200 P
198	SH00000176	Sensor Houder R2 Cmpl Drc200 P
199	SH00000177	Sensor Houder R3 Cmpl Drc200 P
200	SH00000245	Sensor Kabel C Drc200
201	SH00000179	Sensor Kabel 1 Drc200
202	SH00000179	Sensor Kabel 1 Drc200
203	SH00000180	Sensor Kabel 2 Drc200
204	SH00000180	Sensor Kabel 2 Drc200
205	SH00000181	Sensor Kabel 3 Drc200
206	SH00000181	Sensor Kabel 3 Drc200
207	SH00000182	Sensor Kabel Aarde Drc200
208	SH00000183	Revet 4.5/25/T1 Drc200
209	SH00000111	Schroef M4X10 Drc200
210	SH00000184	Schroef M3X6*
211	SH00000184	Schroef M3X6*
212	SH00000184	Schroef M3X6*
213	SH00000184	Schroef M3X6*
214	SH00000184	Schroef M3X6*
215	SH00000184	Schroef M3X6*
216	SH00000184	Schroef M3X6*
217	SH00000184	Schroef M3X6*
218	SH00000185	Bovenhuis Drc200
219	SH00000247	Deksel K Drc200
220	SH00000187	Handgreep Drc200
221	SH00000188	Handgreepdeksel Drc200 P
222	SH00000189	Drukknop Drc200
223	SH00000190	Printplaat Drc200 P
224	SH00000191	Printplaat Houder Drc200
225	SH00000192	Led Lens L Drc200
226	SH00000193	Led Lens Pakking Drc200
227	SH00000194	Led Reflector Drc200
228	SH00000195	Led Printplaat Drc200
229	SH00000196	Zoemer Printplaat Drc200

Partdrawing for DRC200Z - Pagina 10

Nr.	Part nr.	Name
230	SH00000197	Filter Schakelaar Drc200 P
231	SH00000198	Filter Schakelaar Veer Drc200
232	SH00000199	Filter Schakelaar Houder P
233	SH00000200	Afdichtring Luchtgeleider
234	SH00000201	Zuigmond Afdichtring Dcr200
235	SH00000202	Zuigmond Pakking Dcr200
236	SH00000248	Tiptoetsen Afdekplaatje Drc200
237	SH00000204	Led Lens S Drc200
238	SH00000205	Uitlaatfilter Drc200
239	SH00000206	Blokkeer Sluiting
240	SH00000249	Printplaat Kabel Drc200
241	SH00000208	Ledprintplaat Kabel Drc200
242	SH00000110	Schroef M3X8Xrevet8
243	SH00000110	Schroef M3X8Xrevet8
244	SH00000110	Schroef M3X8Xrevet8
245	SH00000184	Schroef M3X6*
246	SH00000071	Schroef M3X10 Drc200
247	SH00000071	Schroef M3X10 Drc200
248	SH00000071	Schroef M3X10 Drc200
249	SH00000111	Schroef M4X10 Drc200
250	SH00000209	Stofopvangbak Drc200
251	SH00000210	Afdekkap Drc200
252	SH00000211	Tussenplaat Drc200
253	SH00000212	Filterhouder Drc200
254	SH00000213	Fijnstoffilter RoboCleaner
255	SH00000214	Bovendeksel Drc200
256	SH00000215	Sluiting Drc200
257	SH00000216	Scharnierpen Drc200
258	SH00000252	Label, Waarschuwings-*
259	SH00000253	Label, Robopro-*
260	SH00000244	Ferriet Kern Drc200
261	SH00000244	Ferriet Kern Drc200
300	SH00000219	Afstandbediening DRC200
301	SH00000231	Sensortape 15 mtr DRC200
302	SH00000281	Sensor Beschermplaatje*
304	SH00000407	Tapschroef 4X16

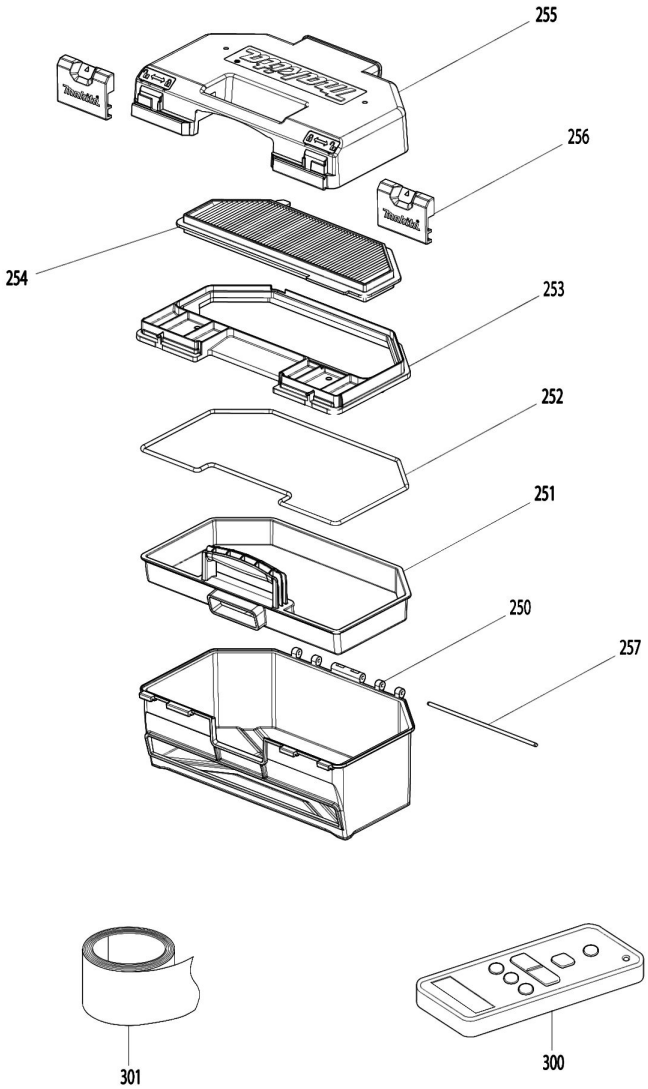
255
256
254
253
252
251
250
257
301
300

Partdrawing for DRC200Z - Pagina 11

Nr.	Part nr.	Name
001	SH00000063	Borstelrol Drc200 P
002	SH00000064	Bodemplaat DRC200 P
003	SH00000065	Borstelset
004	SH00000066	Afdekkap Drc200
005	SH00000067	Afdekplaat Kabel R Drc200 P
006	SH00000068	Afdekplaat Kabel L Drc200 P
007	SH00000069	Schroef M4X8
008	SH00000070	Schroef Sb (2 Stuks)
009	SH00000071	Schroef M3X10 Drc200
010	SH00000071	Schroef M3X10 Drc200
011	SH00000221	Schroef M4X16 Drc200
012	SH00000221	Schroef M4X16 Drc200
013	SH00000072	Bodemplaat DRC200 P
014	SH00000073	Bedieningspaneel Drc200 P
015	SH00000241	Aansluitunit Drc200 P
016	SH00000075	Aansluitunit Drc200
017	SH00000076	Controller Houder DRC200 P
018	SH00000078	Bediningspaneel Drc200 P
019	SH00000079	Batt. Bediningspan. Drc200 P
020	SH00000080	Isolatieplaatje Drc200*
021	SH00000081	Contacthouder L Drc200
022	SH00000082	Contacthouder R Drc200
023	SH00000083	Rubber Pen Drc200
024	SH00000083	Rubber Pen Drc200
025	SH00000084	Voorrol As Drc200
026	SH00000085	Voorrol As Compleet Drc200
027	SH00000086	Ir Sensor C Compleet Drc200 P
027C10	SH00000307	Tapschroef DRC200
027C20	SH00000308	IR Houder CK DRC200
028	SH00000086	Ir Sensor C Compleet Drc200 P
028C10	SH00000307	Tapschroef DRC200
028C20	SH00000308	IR Houder CK DRC200
029	SH00000087	Ir Sensor S Compleet Drc200 P
029C10	SH00000307	Tapschroef DRC200
029C20	SH00000309	IR Houder SK DRC200
030	SH00000087	Ir Sensor S Compleet Drc200 P
030C10	SH00000307	Tapschroef DRC200
030C20	SH00000309	IR Houder SK DRC200
031	SH00000088	Bl Sensor Compleet Drc200 P
032	SH00000222	Sensor Lens Plaat Drc200 P
033	SH00000222	Sensor Lens Plaat Drc200 P
035	SH00000222	Sensor Lens Plaat Drc200 P
036	SH00000222	Sensor Lens Plaat Drc200 P
037	SH00000222	Sensor Lens Plaat Drc200 P
038	SH00000089	Gewicht Plaatje Drc200
039	SH00000090	Stootrubber Links Drc200

Partdrawing for DRC200Z - Pagina 11

Nr.	Part nr.	Name
040	SH00000091	Stootrubber Rechts Drc200 P
041	SH00000092	Stootrubber Veer Drc200
042	SH00000092	Stootrubber Veer Drc200
043	SH00000093	Stuur Unit Links Drc200
044	SH00000094	Stuur Unit Rechts Drc200
045	SH00000095	Aandrijfunit Drc200 P
046	SH00000096	Wiel Links Compleet Drc200
047	SH00000097	Wiel Rechts Compleet Drc200 P
048	SH00000098	Wiel Veer Drc200
049	SH00000098	Wiel Veer Drc200
050	SH00000099	Luchtverplaatser Drc200
051	SH00000101	Bumperkabel Drc200
052	SH00000101	Bumperkabel Drc200
053	SH00000223	Waaier Dcr200
054	SH00000224	Waaier Afdekplaatje Drc200*
055	SH00000104	Batterijkabel L Drc200
056	SH00000105	Batterijkabel R Drc200
057	SH00000106	Batterijkabel Ps Drc200
058	SH00000107	Batterij Signaal Kabel Drc200
059	SH00000108	Batterij Aarde Kabel Drc200
060	SH00000109	As Kabel Drc200
061	SH00000242	Sensor Kabel L (Veligheids-)
062	SH00000243	Sensor Kabel R (Veligheids-)
063	SH00000110	Schroef M3X8Xrevet8
064	SH00000110	Schroef M3X8Xrevet8
065	SH00000110	Schroef M3X8Xrevet8
066	SH00000111	Schroef M4X10 Drc200
067	SH00000111	Schroef M4X10 Drc200
068	SH00000111	Schroef M4X10 Drc200
069	SH00000111	Schroef M4X10 Drc200
070	SH00000111	Schroef M4X10 Drc200
071	SH00000111	Schroef M4X10 Drc200
072	SH00000111	Schroef M4X10 Drc200
073	SH00000111	Schroef M4X10 Drc200
074	SH00000111	Schroef M4X10 Drc200
075	SH00000111	Schroef M4X10 Drc200
076	SH00000111	Schroef M4X10 Drc200
077	SH00000111	Schroef M4X10 Drc200
078	SH00000111	Schroef M4X10 Drc200
079	SH00000111	Schroef M4X10 Drc200
080	SH00000111	Schroef M4X10 Drc200
081	SH00000111	Schroef M4X10 Drc200
082	SH00000111	Schroef M4X10 Drc200
083	SH00000111	Schroef M4X10 Drc200
084	SH00000112	Revet 4.5X13Xt1 Drc200*
085	SH00000113	Schroef M5X10Xrevet16 Drc200*

Partdrawing for DRC200Z - Pagina 11

Nr.	Part nr.	Name
086	643523-1	Aansluitunit DRC200 (3 Cont)
087	643523-1	Aansluitunit DRC200 (3 Cont)
088	SH00000226	Revet Drc200
089	SH00000236	Sensor Lens Beschermplaatje P
090	SH00000236	Sensor Lens Beschermplaatje P
091	SH00000236	Sensor Lens Beschermplaatje P
092	SH00000236	Sensor Lens Beschermplaatje P
093	SH00000236	Sensor Lens Beschermplaatje P
094	SH00000236	Sensor Lens Beschermplaatje P
095	SH00000244	Ferriet Kern Drc200
101	SH00000114	Motor S Compleet Drc200
102	SH00000115	Motorhouder Links Drc200
103	SH00000116	Motordeksel Drc200
104	SH00000117	Motor Ring Drc200
105	SH00000118	Motor Tandwiel 4 Drc200
106	SH00000119	Motor Tandwiel 3 Drc200
107	SH00000120	Motor Tandwiel 2 Drc200
108	SH00000121	As 1
109	SH00000122	Tandwiel As 1
110	SH00000123	Schroef M2.6X4 Drc200*
111	SH00000124	Zijborstel Kabel Drc200
112	SH00000071	Schroef M3X10 Drc200
113	SH00000227	Motor Afdekkap Drc200
114	SH00000114	Motor S Compleet Drc200
115	SH00000125	Motorhouder Rechts Drc200
116	SH00000116	Motordeksel Drc200
117	SH00000117	Motor Ring Drc200
118	SH00000120	Motor Tandwiel 2 Drc200
119	SH00000119	Motor Tandwiel 3 Drc200
120	SH00000118	Motor Tandwiel 4 Drc200
121	SH00000121	As 1
122	SH00000122	Tandwiel As 1
123	SH00000123	Schroef M2.6X4 Drc200*
124	SH00000124	Zijborstel Kabel Drc200
125	SH00000071	Schroef M3X10 Drc200
126	SH00000227	Motor Afdekkap Drc200
127	SH00000126	Motor D Compleet DRC200 P
128	SH00000127	Aandrijfunit Deksel K Drc200
129	SH00000129	Aandrijf Unit Tandwiel 2
130	SH00000130	Aandrijfunit As Drc200
131	SH00000131	Aandrijf Unit Tandwiel 3
132	SH00000132	Aandrijf Unit Houder DRC200 P
133	SH00000133	Kogellager Drc200
134	SH00000133	Kogellager Drc200
135	SH00000134	Revet 050 Drc200*
136	SH00000134	Revet 050 Drc200*

Partdrawing for DRC200Z - Pagina 11

Nr.	Part nr.	Name
137	SH00000228	Borgring Drc200*
138	SH00000136	V-Snaar Drc200
139	SH00000137	Aandrijf Unit Kabel Drc200
140	SH00000071	Schroef M3X10 Drc200
141	SH00000139	Wielunit Links Compleet Drc200
142	SH00000152	Wiel As Drc200
143	SH00000071	Schroef M3X10 Drc200
144	SH00000229	Schroef M3X10 Drc200*
145	SH00000227	Motor Afdekkap Drc200
146	SH00000150	Wiel Links Drc200
147	SH00000140	Wiel Tandwielhuis Links Drc200
148	SH00000141	Wiel Tandwielhuis Deksel L
149	SH00000142	Mw Motor S Compleet Drc200
150	SH00000143	Wielring Metaal Drc200
151	SH00000144	Wiel Tandwiel 2 Drc200
152	SH00000145	Wiel Tandwiel 3 Drc200
153	SH00000146	Wiel Tandwiel 4 Drc200
154	SH00000147	Wiel Tandwiel 5 Drc200
155	SH00000148	Wiel Tandwielhuis As 1 Drc200
156	SH00000151	Wiel L Unit Deksel Drc200
157	SH00000153	Wiel Kabel Drc200
158	SH00000123	Schroef M2.6X4 Drc200*
160	SH00000154	Wiel Rechts Compleet Drc200
161	SH00000152	Wiel As Drc200
162	SH00000071	Schroef M3X10 Drc200
163	SH00000229	Schroef M3X10 Drc200*
164	SH00000227	Motor Afdekkap Drc200
165	SH00000157	Wiel Rechts Drc200
166	SH00000155	Wiel Tandwielhuis R Drc200
167	SH00000156	Wiel Tandwielhuis Deksel R*
168	SH00000142	Mw Motor S Compleet Drc200
169	SH00000143	Wielring Metaal Drc200
170	SH00000144	Wiel Tandwiel 2 Drc200
171	SH00000145	Wiel Tandwiel 3 Drc200
172	SH00000146	Wiel Tandwiel 4 Drc200
173	SH00000147	Wiel Tandwiel 5 Drc200
174	SH00000148	Wiel Tandwielhuis As 1 Drc200
175	SH00000158	Wiel R Unit Deksel DRC200 P
176	SH00000153	Wiel Kabel Drc200
177	SH00000123	Schroef M2.6X4 Drc200*
178	SH00000159	Luchtgeleider Voor Drc200
179	SH00000160	Luchtgeleider Achter Drc200
180	SH00000161	Waaier Motor Unit Drc200
181	SH00000162	Waaier Bescherming Drc200
182	SH00000077	Photo Sensor Drc200
183	SH00000163	Afdichting Luchtgeleider

Partdrawing for DRC200Z - Pagina 11

Nr.	Part nr.	Name
184	SH00000164	Afdekkap Sensorkabel Drc200
185	SH00000165	Waaier Motor Kabel Drc200
186	SH00000111	Schroef M4X10 Drc200
187	SH00000166	Zwenkwiel Frame Achter Drc200
188	SH00000167	Zwenkwiel As Achter Drc200
189	SH00000135	Borgring Drc200
190	SH00000168	Zwenkwiel Drc200
191	SH00000169	Stootrand Drc200
192	SH00000170	Stootrand Kap Drc200
193	SH00000171	Sensor Houder C Compl Drc200 P
194	SH00000172	Sensor Houder L1 Cmpl Drc200 P
195	SH00000173	Sensor Houder L2 Cmpl Drc200 P
196	SH00000174	Sensor Houder L3 Cmpl Drc200 P
197	SH00000175	Sensor Houder R1 Cmpl Drc200 P
198	SH00000176	Sensor Houder R2 Cmpl Drc200 P
199	SH00000177	Sensor Houder R3 Cmpl Drc200 P
200	SH00000245	Sensor Kabel C Drc200
201	SH00000179	Sensor Kabel 1 Drc200
202	SH00000179	Sensor Kabel 1 Drc200
203	SH00000180	Sensor Kabel 2 Drc200
204	SH00000180	Sensor Kabel 2 Drc200
205	SH00000181	Sensor Kabel 3 Drc200
206	SH00000181	Sensor Kabel 3 Drc200
207	SH00000182	Sensor Kabel Aarde Drc200
208	SH00000183	Revet 4.5/25/T1 Drc200
209	SH00000111	Schroef M4X10 Drc200
210	SH00000184	Schroef M3X6*
211	SH00000184	Schroef M3X6*
212	SH00000184	Schroef M3X6*
213	SH00000184	Schroef M3X6*
214	SH00000184	Schroef M3X6*
215	SH00000184	Schroef M3X6*
216	SH00000184	Schroef M3X6*
217	SH00000184	Schroef M3X6*
218	SH00000185	Bovenhuis Drc200
219	SH00000247	Deksel K Drc200
220	SH00000187	Handgreep Drc200
221	SH00000188	Handgreepdeksel Drc200 P
222	SH00000189	Drukknop Drc200
223	SH00000190	Printplaat Drc200 P
224	SH00000191	Printplaat Houder Drc200
225	SH00000192	Led Lens L Drc200
226	SH00000193	Led Lens Pakking Drc200
227	SH00000194	Led Reflector Drc200
228	SH00000195	Led Printplaat Drc200
229	SH00000196	Zoemer Printplaat Drc200

Partdrawing for DRC200Z - Pagina 11

Nr.	Part nr.	Name
230	SH00000197	Filter Schakelaar Drc200 P
231	SH00000198	Filter Schakelaar Veer Drc200
232	SH00000199	Filter Schakelaar Houder P
233	SH00000200	Afdichtring Luchtgeleider
234	SH00000201	Zuigmond Afdichtring Dcr200
235	SH00000202	Zuigmond Pakking Dcr200
236	SH00000248	Tiptoetsen Afdekplaatje Drc200
237	SH00000204	Led Lens S Drc200
238	SH00000205	Uitlaatfilter Drc200
239	SH00000206	Blokkeer Sluiting
240	SH00000249	Printplaat Kabel Drc200
241	SH00000208	Ledprintplaat Kabel Drc200
242	SH00000110	Schroef M3X8Xrevet8
243	SH00000110	Schroef M3X8Xrevet8
244	SH00000110	Schroef M3X8Xrevet8
245	SH00000184	Schroef M3X6*
246	SH00000071	Schroef M3X10 Drc200
247	SH00000071	Schroef M3X10 Drc200
248	SH00000071	Schroef M3X10 Drc200
249	SH00000111	Schroef M4X10 Drc200
250	SH00000209	Stofopvangbak Drc200
251	SH00000210	Afdekkap Drc200
252	SH00000211	Tussenplaat Drc200
253	SH00000212	Filterhouder Drc200
254	SH00000213	Fijnstoffilter RoboCleaner
255	SH00000214	Bovendeksel Drc200
256	SH00000215	Sluiting Drc200
257	SH00000216	Scharnierpen Drc200
258	SH00000252	Label, Waarschuwings-*
259	SH00000253	Label, Robopro-*
260	SH00000244	Ferriet Kern Drc200
261	SH00000244	Ferriet Kern Drc200
300	SH00000219	Afstandbediening DRC200
301	SH00000231	Sensortape 15 mtr DRC200
302	SH00000281	Sensor Beschermplaatje*
304	SH00000407	Tapschroef 4X16

Partdrawing for DRC200Z - Pagina 2

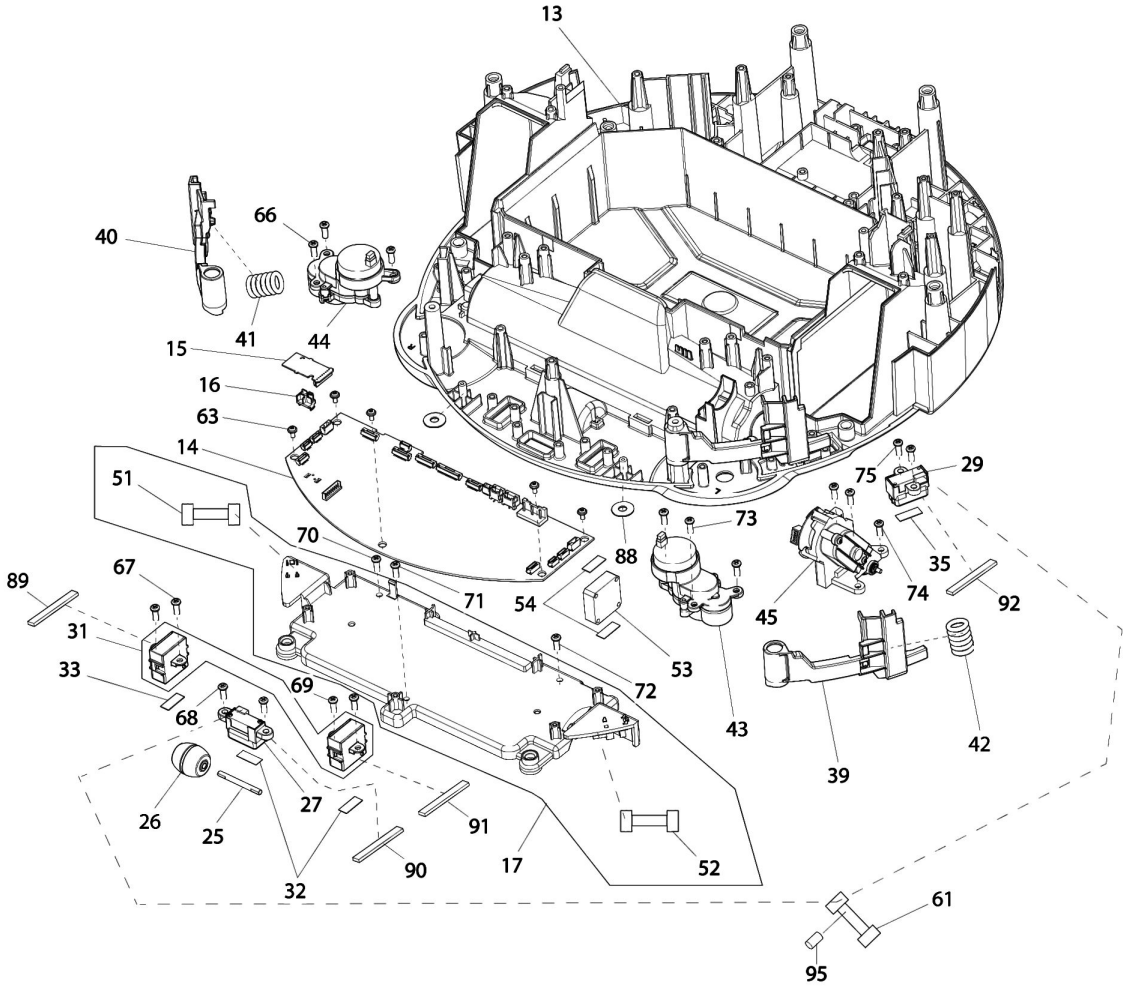

Partdrawing for DRC200Z - Pagina 2

Nr.	Part nr.	Name
001	SH00000063	Borstelrol Drc200 P
002	SH00000064	Bodemplaat DRC200 P
003	SH00000065	Borstelset
004	SH00000066	Afdekkap Drc200
005	SH00000067	Afdekplaat Kabel R Drc200 P
006	SH00000068	Afdekplaat Kabel L Drc200 P
007	SH00000069	Schroef M4X8
008	SH00000070	Schroef Sb (2 Stuks)
009	SH00000071	Schroef M3X10 Drc200
010	SH00000071	Schroef M3X10 Drc200
011	SH00000221	Schroef M4X16 Drc200
012	SH00000221	Schroef M4X16 Drc200
013	SH00000072	Bodemplaat DRC200 P
014	SH00000073	Bedieningspaneel Drc200 P
015	SH00000241	Aansluitunit Drc200 P
016	SH00000075	Aansluitunit Drc200
017	SH00000076	Controller Houder DRC200 P
018	SH00000078	Bediningspaneel Drc200 P
019	SH00000079	Batt. Bediningspan. Drc200 P
020	SH00000080	Isolatieplaatje Drc200*
021	SH00000081	Contacthouder L Drc200
022	SH00000082	Contacthouder R Drc200
023	SH00000083	Rubber Pen Drc200
024	SH00000083	Rubber Pen Drc200
025	SH00000084	Voorrol As Drc200
026	SH00000085	Voorrol As Compleet Drc200
027	SH00000086	Ir Sensor C Compleet Drc200 P
027C10	SH00000307	Tapschroef DRC200
027C20	SH00000308	IR Houder CK DRC200
028	SH00000086	Ir Sensor C Compleet Drc200 P
028C10	SH00000307	Tapschroef DRC200
028C20	SH00000308	IR Houder CK DRC200
029	SH00000087	Ir Sensor S Compleet Drc200 P
029C10	SH00000307	Tapschroef DRC200
029C20	SH00000309	IR Houder SK DRC200
030	SH00000087	Ir Sensor S Compleet Drc200 P
030C10	SH00000307	Tapschroef DRC200
030C20	SH00000309	IR Houder SK DRC200
031	SH00000088	Bl Sensor Compleet Drc200 P
032	SH00000222	Sensor Lens Plaat Drc200 P
033	SH00000222	Sensor Lens Plaat Drc200 P
035	SH00000222	Sensor Lens Plaat Drc200 P
036	SH00000222	Sensor Lens Plaat Drc200 P
037	SH00000222	Sensor Lens Plaat Drc200 P
038	SH00000089	Gewicht Plaatje Drc200
039	SH00000090	Stootrubber Links Drc200

Partdrawing for DRC200Z - Pagina 2

Nr.	Part nr.	Name
040	SH00000091	Stootrubber Rechts Drc200 P
041	SH00000092	Stootrubber Veer Drc200
042	SH00000092	Stootrubber Veer Drc200
043	SH00000093	Stuur Unit Links Drc200
044	SH00000094	Stuur Unit Rechts Drc200
045	SH00000095	Aandrijfunit Drc200 P
046	SH00000096	Wiel Links Compleet Drc200
047	SH00000097	Wiel Rechts Compleet Drc200 P
048	SH00000098	Wiel Veer Drc200
049	SH00000098	Wiel Veer Drc200
050	SH00000099	Luchtverplaatser Drc200
051	SH00000101	Bumperkabel Drc200
052	SH00000101	Bumperkabel Drc200
053	SH00000223	Waaier Dcr200
054	SH00000224	Waaier Afdekplaatje Drc200*
055	SH00000104	Batterijkabel L Drc200
056	SH00000105	Batterijkabel R Drc200
057	SH00000106	Batterijkabel Ps Drc200
058	SH00000107	Batterij Signaal Kabel Drc200
059	SH00000108	Batterij Aarde Kabel Drc200
060	SH00000109	As Kabel Drc200
061	SH00000242	Sensor Kabel L (Veligheids-)
062	SH00000243	Sensor Kabel R (Veligheids-)
063	SH00000110	Schroef M3X8Xrevet8
064	SH00000110	Schroef M3X8Xrevet8
065	SH00000110	Schroef M3X8Xrevet8
066	SH00000111	Schroef M4X10 Drc200
067	SH00000111	Schroef M4X10 Drc200
068	SH00000111	Schroef M4X10 Drc200
069	SH00000111	Schroef M4X10 Drc200
070	SH00000111	Schroef M4X10 Drc200
071	SH00000111	Schroef M4X10 Drc200
072	SH00000111	Schroef M4X10 Drc200
073	SH00000111	Schroef M4X10 Drc200
074	SH00000111	Schroef M4X10 Drc200
075	SH00000111	Schroef M4X10 Drc200
076	SH00000111	Schroef M4X10 Drc200
077	SH00000111	Schroef M4X10 Drc200
078	SH00000111	Schroef M4X10 Drc200
079	SH00000111	Schroef M4X10 Drc200
080	SH00000111	Schroef M4X10 Drc200
081	SH00000111	Schroef M4X10 Drc200
082	SH00000111	Schroef M4X10 Drc200
083	SH00000111	Schroef M4X10 Drc200
084	SH00000112	Revet 4.5X13Xt1 Drc200*
085	SH00000113	Schroef M5X10Xrevet16 Drc200*

Partdrawing for DRC200Z - Pagina 2

Nr.	Part nr.	Name
086	643523-1	Aansluitunit DRC200 (3 Cont)
087	643523-1	Aansluitunit DRC200 (3 Cont)
088	SH00000226	Revet Drc200
089	SH00000236	Sensor Lens Beschermplaatje P
090	SH00000236	Sensor Lens Beschermplaatje P
091	SH00000236	Sensor Lens Beschermplaatje P
092	SH00000236	Sensor Lens Beschermplaatje P
093	SH00000236	Sensor Lens Beschermplaatje P
094	SH00000236	Sensor Lens Beschermplaatje P
095	SH00000244	Ferriet Kern Drc200
101	SH00000114	Motor S Compleet Drc200
102	SH00000115	Motorhouder Links Drc200
103	SH00000116	Motordeksel Drc200
104	SH00000117	Motor Ring Drc200
105	SH00000118	Motor Tandwiel 4 Drc200
106	SH00000119	Motor Tandwiel 3 Drc200
107	SH00000120	Motor Tandwiel 2 Drc200
108	SH00000121	As 1
109	SH00000122	Tandwiel As 1
110	SH00000123	Schroef M2.6X4 Drc200*
111	SH00000124	Zijborstel Kabel Drc200
112	SH00000071	Schroef M3X10 Drc200
113	SH00000227	Motor Afdekkap Drc200
114	SH00000114	Motor S Compleet Drc200
115	SH00000125	Motorhouder Rechts Drc200
116	SH00000116	Motordeksel Drc200
117	SH00000117	Motor Ring Drc200
118	SH00000120	Motor Tandwiel 2 Drc200
119	SH00000119	Motor Tandwiel 3 Drc200
120	SH00000118	Motor Tandwiel 4 Drc200
121	SH00000121	As 1
122	SH00000122	Tandwiel As 1
123	SH00000123	Schroef M2.6X4 Drc200*
124	SH00000124	Zijborstel Kabel Drc200
125	SH00000071	Schroef M3X10 Drc200
126	SH00000227	Motor Afdekkap Drc200
127	SH00000126	Motor D Compleet DRC200 P
128	SH00000127	Aandrijfunit Deksel K Drc200
129	SH00000129	Aandrijf Unit Tandwiel 2
130	SH00000130	Aandrijfunit As Drc200
131	SH00000131	Aandrijf Unit Tandwiel 3
132	SH00000132	Aandrijf Unit Houder DRC200 P
133	SH00000133	Kogellager Drc200
134	SH00000133	Kogellager Drc200
135	SH00000134	Revet 050 Drc200*
136	SH00000134	Revet 050 Drc200*

Partdrawing for DRC200Z - Pagina 2

Nr.	Part nr.	Name
137	SH00000228	Borgring Drc200*
138	SH00000136	V-Snaar Drc200
139	SH00000137	Aandrijf Unit Kabel Drc200
140	SH00000071	Schroef M3X10 Drc200
141	SH00000139	Wielunit Links Compleet Drc200
142	SH00000152	Wiel As Drc200
143	SH00000071	Schroef M3X10 Drc200
144	SH00000229	Schroef M3X10 Drc200*
145	SH00000227	Motor Afdekkap Drc200
146	SH00000150	Wiel Links Drc200
147	SH00000140	Wiel Tandwielhuis Links Drc200
148	SH00000141	Wiel Tandwielhuis Deksel L
149	SH00000142	Mw Motor S Compleet Drc200
150	SH00000143	Wielring Metaal Drc200
151	SH00000144	Wiel Tandwiel 2 Drc200
152	SH00000145	Wiel Tandwiel 3 Drc200
153	SH00000146	Wiel Tandwiel 4 Drc200
154	SH00000147	Wiel Tandwiel 5 Drc200
155	SH00000148	Wiel Tandwielhuis As 1 Drc200
156	SH00000151	Wiel L Unit Deksel Drc200
157	SH00000153	Wiel Kabel Drc200
158	SH00000123	Schroef M2.6X4 Drc200*
160	SH00000154	Wiel Rechts Compleet Drc200
161	SH00000152	Wiel As Drc200
162	SH00000071	Schroef M3X10 Drc200
163	SH00000229	Schroef M3X10 Drc200*
164	SH00000227	Motor Afdekkap Drc200
165	SH00000157	Wiel Rechts Drc200
166	SH00000155	Wiel Tandwielhuis R Drc200
167	SH00000156	Wiel Tandwielhuis Deksel R*
168	SH00000142	Mw Motor S Compleet Drc200
169	SH00000143	Wielring Metaal Drc200
170	SH00000144	Wiel Tandwiel 2 Drc200
171	SH00000145	Wiel Tandwiel 3 Drc200
172	SH00000146	Wiel Tandwiel 4 Drc200
173	SH00000147	Wiel Tandwiel 5 Drc200
174	SH00000148	Wiel Tandwielhuis As 1 Drc200
175	SH00000158	Wiel R Unit Deksel DRC200 P
176	SH00000153	Wiel Kabel Drc200
177	SH00000123	Schroef M2.6X4 Drc200*
178	SH00000159	Luchtgeleider Voor Drc200
179	SH00000160	Luchtgeleider Achter Drc200
180	SH00000161	Waaier Motor Unit Drc200
181	SH00000162	Waaier Bescherming Drc200
182	SH00000077	Photo Sensor Drc200
183	SH00000163	Afdichting Luchtgeleider

Partdrawing for DRC200Z - Pagina 2

Nr.	Part nr.	Name
184	SH00000164	Afdekkap Sensorkabel Drc200
185	SH00000165	Waaier Motor Kabel Drc200
186	SH00000111	Schroef M4X10 Drc200
187	SH00000166	Zwenkwiel Frame Achter Drc200
188	SH00000167	Zwenkwiel As Achter Drc200
189	SH00000135	Borgring Drc200
190	SH00000168	Zwenkwiel Drc200
191	SH00000169	Stootrand Drc200
192	SH00000170	Stootrand Kap Drc200
193	SH00000171	Sensor Houder C Compl Drc200 P
194	SH00000172	Sensor Houder L1 Cmpl Drc200 P
195	SH00000173	Sensor Houder L2 Cmpl Drc200 P
196	SH00000174	Sensor Houder L3 Cmpl Drc200 P
197	SH00000175	Sensor Houder R1 Cmpl Drc200 P
198	SH00000176	Sensor Houder R2 Cmpl Drc200 P
199	SH00000177	Sensor Houder R3 Cmpl Drc200 P
200	SH00000245	Sensor Kabel C Drc200
201	SH00000179	Sensor Kabel 1 Drc200
202	SH00000179	Sensor Kabel 1 Drc200
203	SH00000180	Sensor Kabel 2 Drc200
204	SH00000180	Sensor Kabel 2 Drc200
205	SH00000181	Sensor Kabel 3 Drc200
206	SH00000181	Sensor Kabel 3 Drc200
207	SH00000182	Sensor Kabel Aarde Drc200
208	SH00000183	Revet 4.5/25/T1 Drc200
209	SH00000111	Schroef M4X10 Drc200
210	SH00000184	Schroef M3X6*
211	SH00000184	Schroef M3X6*
212	SH00000184	Schroef M3X6*
213	SH00000184	Schroef M3X6*
214	SH00000184	Schroef M3X6*
215	SH00000184	Schroef M3X6*
216	SH00000184	Schroef M3X6*
217	SH00000184	Schroef M3X6*
218	SH00000185	Bovenhuis Drc200
219	SH00000247	Deksel K Drc200
220	SH00000187	Handgreep Drc200
221	SH00000188	Handgreepdeksel Drc200 P
222	SH00000189	Drukknop Drc200
223	SH00000190	Printplaat Drc200 P
224	SH00000191	Printplaat Houder Drc200
225	SH00000192	Led Lens L Drc200
226	SH00000193	Led Lens Pakking Drc200
227	SH00000194	Led Reflector Drc200
228	SH00000195	Led Printplaat Drc200
229	SH00000196	Zoemer Printplaat Drc200

Partdrawing for DRC200Z - Pagina 2

Nr.	Part nr.	Name
230	SH00000197	Filter Schakelaar Drc200 P
231	SH00000198	Filter Schakelaar Veer Drc200
232	SH00000199	Filter Schakelaar Houder P
233	SH00000200	Afdichtring Luchtgeleider
234	SH00000201	Zuigmond Afdichtring Dcr200
235	SH00000202	Zuigmond Pakking Dcr200
236	SH00000248	Tiptoetsen Afdekplaatje Drc200
237	SH00000204	Led Lens S Drc200
238	SH00000205	Uitlaatfilter Drc200
239	SH00000206	Blokkeer Sluiting
240	SH00000249	Printplaat Kabel Drc200
241	SH00000208	Ledprintplaat Kabel Drc200
242	SH00000110	Schroef M3X8Xrevet8
243	SH00000110	Schroef M3X8Xrevet8
244	SH00000110	Schroef M3X8Xrevet8
245	SH00000184	Schroef M3X6*
246	SH00000071	Schroef M3X10 Drc200
247	SH00000071	Schroef M3X10 Drc200
248	SH00000071	Schroef M3X10 Drc200
249	SH00000111	Schroef M4X10 Drc200
250	SH00000209	Stofopvangbak Drc200
251	SH00000210	Afdekkap Drc200
252	SH00000211	Tussenplaat Drc200
253	SH00000212	Filterhouder Drc200
254	SH00000213	Fijnstoffilter RoboCleaner
255	SH00000214	Bovendeksel Drc200
256	SH00000215	Sluiting Drc200
257	SH00000216	Scharnierpen Drc200
258	SH00000252	Label, Waarschuwings-*
259	SH00000253	Label, Robopro-*
260	SH00000244	Ferriet Kern Drc200
261	SH00000244	Ferriet Kern Drc200
300	SH00000219	Afstandbediening DRC200
301	SH00000231	Sensortape 15 mtr DRC200
302	SH00000281	Sensor Beschermplaatje*
304	SH00000407	Tapschroef 4X16

Partdrawing for DRC200Z - Pagina 3

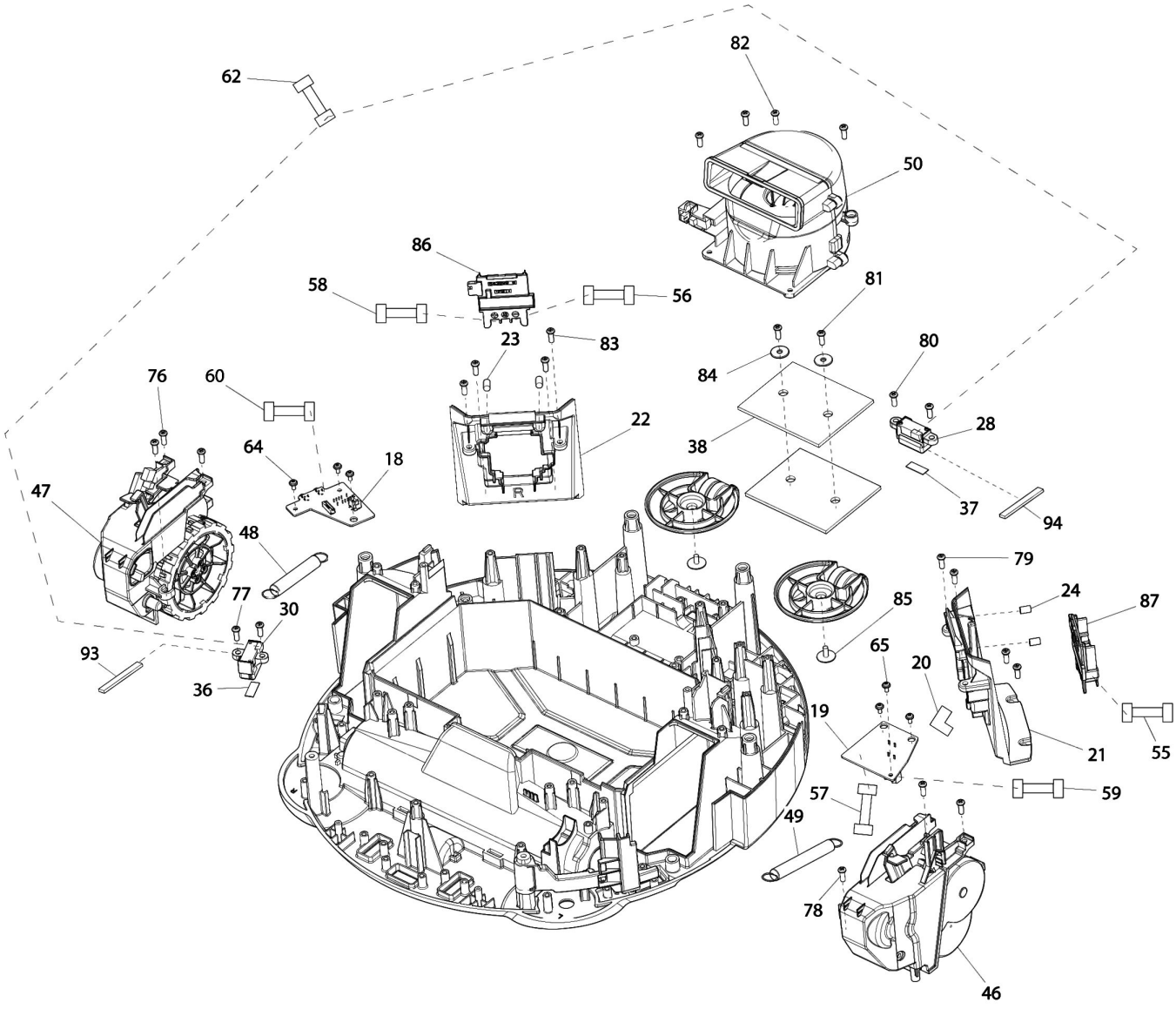

Partdrawing for DRC200Z - Pagina 3

Nr.	Part nr.	Name
001	SH00000063	Borstelrol Drc200 P
002	SH00000064	Bodemplaat DRC200 P
003	SH00000065	Borstelset
004	SH00000066	Afdekkap Drc200
005	SH00000067	Afdekplaat Kabel R Drc200 P
006	SH00000068	Afdekplaat Kabel L Drc200 P
007	SH00000069	Schroef M4X8
008	SH00000070	Schroef Sb (2 Stuks)
009	SH00000071	Schroef M3X10 Drc200
010	SH00000071	Schroef M3X10 Drc200
011	SH00000221	Schroef M4X16 Drc200
012	SH00000221	Schroef M4X16 Drc200
013	SH00000072	Bodemplaat DRC200 P
014	SH00000073	Bedieningspaneel Drc200 P
015	SH00000241	Aansluitunit Drc200 P
016	SH00000075	Aansluitunit Drc200
017	SH00000076	Controller Houder DRC200 P
018	SH00000078	Bediningspaneel Drc200 P
019	SH00000079	Batt. Bediningspan. Drc200 P
020	SH00000080	Isolatieplaatje Drc200*
021	SH00000081	Contacthouder L Drc200
022	SH00000082	Contacthouder R Drc200
023	SH00000083	Rubber Pen Drc200
024	SH00000083	Rubber Pen Drc200
025	SH00000084	Voorrol As Drc200
026	SH00000085	Voorrol As Compleet Drc200
027	SH00000086	Ir Sensor C Compleet Drc200 P
027C10	SH00000307	Tapschroef DRC200
027C20	SH00000308	IR Houder CK DRC200
028	SH00000086	Ir Sensor C Compleet Drc200 P
028C10	SH00000307	Tapschroef DRC200
028C20	SH00000308	IR Houder CK DRC200
029	SH00000087	Ir Sensor S Compleet Drc200 P
029C10	SH00000307	Tapschroef DRC200
029C20	SH00000309	IR Houder SK DRC200
030	SH00000087	Ir Sensor S Compleet Drc200 P
030C10	SH00000307	Tapschroef DRC200
030C20	SH00000309	IR Houder SK DRC200
031	SH00000088	Bl Sensor Compleet Drc200 P
032	SH00000222	Sensor Lens Plaat Drc200 P
033	SH00000222	Sensor Lens Plaat Drc200 P
035	SH00000222	Sensor Lens Plaat Drc200 P
036	SH00000222	Sensor Lens Plaat Drc200 P
037	SH00000222	Sensor Lens Plaat Drc200 P
038	SH00000089	Gewicht Plaatje Drc200
039	SH00000090	Stootrubber Links Drc200

Partdrawing for DRC200Z - Pagina 3

Nr.	Part nr.	Name
040	SH00000091	Stootrubber Rechts Drc200 P
041	SH00000092	Stootrubber Veer Drc200
042	SH00000092	Stootrubber Veer Drc200
043	SH00000093	Stuur Unit Links Drc200
044	SH00000094	Stuur Unit Rechts Drc200
045	SH00000095	Aandrijfunit Drc200 P
046	SH00000096	Wiel Links Compleet Drc200
047	SH00000097	Wiel Rechts Compleet Drc200 P
048	SH00000098	Wiel Veer Drc200
049	SH00000098	Wiel Veer Drc200
050	SH00000099	Luchtverplaatser Drc200
051	SH00000101	Bumperkabel Drc200
052	SH00000101	Bumperkabel Drc200
053	SH00000223	Waaier Dcr200
054	SH00000224	Waaier Afdekplaatje Drc200*
055	SH00000104	Batterijkabel L Drc200
056	SH00000105	Batterijkabel R Drc200
057	SH00000106	Batterijkabel Ps Drc200
058	SH00000107	Batterij Signaal Kabel Drc200
059	SH00000108	Batterij Aarde Kabel Drc200
060	SH00000109	As Kabel Drc200
061	SH00000242	Sensor Kabel L (Veligheids-)
062	SH00000243	Sensor Kabel R (Veligheids-)
063	SH00000110	Schroef M3X8Xrevet8
064	SH00000110	Schroef M3X8Xrevet8
065	SH00000110	Schroef M3X8Xrevet8
066	SH00000111	Schroef M4X10 Drc200
067	SH00000111	Schroef M4X10 Drc200
068	SH00000111	Schroef M4X10 Drc200
069	SH00000111	Schroef M4X10 Drc200
070	SH00000111	Schroef M4X10 Drc200
071	SH00000111	Schroef M4X10 Drc200
072	SH00000111	Schroef M4X10 Drc200
073	SH00000111	Schroef M4X10 Drc200
074	SH00000111	Schroef M4X10 Drc200
075	SH00000111	Schroef M4X10 Drc200
076	SH00000111	Schroef M4X10 Drc200
077	SH00000111	Schroef M4X10 Drc200
078	SH00000111	Schroef M4X10 Drc200
079	SH00000111	Schroef M4X10 Drc200
080	SH00000111	Schroef M4X10 Drc200
081	SH00000111	Schroef M4X10 Drc200
082	SH00000111	Schroef M4X10 Drc200
083	SH00000111	Schroef M4X10 Drc200
084	SH00000112	Revet 4.5X13Xt1 Drc200*
085	SH00000113	Schroef M5X10Xrevet16 Drc200*

Partdrawing for DRC200Z - Pagina 3

Nr.	Part nr.	Name
086	643523-1	Aansluitunit DRC200 (3 Cont)
087	643523-1	Aansluitunit DRC200 (3 Cont)
088	SH00000226	Revet Drc200
089	SH00000236	Sensor Lens Beschermplaatje P
090	SH00000236	Sensor Lens Beschermplaatje P
091	SH00000236	Sensor Lens Beschermplaatje P
092	SH00000236	Sensor Lens Beschermplaatje P
093	SH00000236	Sensor Lens Beschermplaatje P
094	SH00000236	Sensor Lens Beschermplaatje P
095	SH00000244	Ferriet Kern Drc200
101	SH00000114	Motor S Compleet Drc200
102	SH00000115	Motorhouder Links Drc200
103	SH00000116	Motordeksel Drc200
104	SH00000117	Motor Ring Drc200
105	SH00000118	Motor Tandwiel 4 Drc200
106	SH00000119	Motor Tandwiel 3 Drc200
107	SH00000120	Motor Tandwiel 2 Drc200
108	SH00000121	As 1
109	SH00000122	Tandwiel As 1
110	SH00000123	Schroef M2.6X4 Drc200*
111	SH00000124	Zijborstel Kabel Drc200
112	SH00000071	Schroef M3X10 Drc200
113	SH00000227	Motor Afdekkap Drc200
114	SH00000114	Motor S Compleet Drc200
115	SH00000125	Motorhouder Rechts Drc200
116	SH00000116	Motordeksel Drc200
117	SH00000117	Motor Ring Drc200
118	SH00000120	Motor Tandwiel 2 Drc200
119	SH00000119	Motor Tandwiel 3 Drc200
120	SH00000118	Motor Tandwiel 4 Drc200
121	SH00000121	As 1
122	SH00000122	Tandwiel As 1
123	SH00000123	Schroef M2.6X4 Drc200*
124	SH00000124	Zijborstel Kabel Drc200
125	SH00000071	Schroef M3X10 Drc200
126	SH00000227	Motor Afdekkap Drc200
127	SH00000126	Motor D Compleet DRC200 P
128	SH00000127	Aandrijfunit Deksel K Drc200
129	SH00000129	Aandrijf Unit Tandwiel 2
130	SH00000130	Aandrijfunit As Drc200
131	SH00000131	Aandrijf Unit Tandwiel 3
132	SH00000132	Aandrijf Unit Houder DRC200 P
133	SH00000133	Kogellager Drc200
134	SH00000133	Kogellager Drc200
135	SH00000134	Revet 050 Drc200*
136	SH00000134	Revet 050 Drc200*

Partdrawing for DRC200Z - Pagina 3

Nr.	Part nr.	Name
137	SH00000228	Borgring Drc200*
138	SH00000136	V-Snaar Drc200
139	SH00000137	Aandrijf Unit Kabel Drc200
140	SH00000071	Schroef M3X10 Drc200
141	SH00000139	Wielunit Links Compleet Drc200
142	SH00000152	Wiel As Drc200
143	SH00000071	Schroef M3X10 Drc200
144	SH00000229	Schroef M3X10 Drc200*
145	SH00000227	Motor Afdekkap Drc200
146	SH00000150	Wiel Links Drc200
147	SH00000140	Wiel Tandwielhuis Links Drc200
148	SH00000141	Wiel Tandwielhuis Deksel L
149	SH00000142	Mw Motor S Compleet Drc200
150	SH00000143	Wielring Metaal Drc200
151	SH00000144	Wiel Tandwiel 2 Drc200
152	SH00000145	Wiel Tandwiel 3 Drc200
153	SH00000146	Wiel Tandwiel 4 Drc200
154	SH00000147	Wiel Tandwiel 5 Drc200
155	SH00000148	Wiel Tandwielhuis As 1 Drc200
156	SH00000151	Wiel L Unit Deksel Drc200
157	SH00000153	Wiel Kabel Drc200
158	SH00000123	Schroef M2.6X4 Drc200*
160	SH00000154	Wiel Rechts Compleet Drc200
161	SH00000152	Wiel As Drc200
162	SH00000071	Schroef M3X10 Drc200
163	SH00000229	Schroef M3X10 Drc200*
164	SH00000227	Motor Afdekkap Drc200
165	SH00000157	Wiel Rechts Drc200
166	SH00000155	Wiel Tandwielhuis R Drc200
167	SH00000156	Wiel Tandwielhuis Deksel R*
168	SH00000142	Mw Motor S Compleet Drc200
169	SH00000143	Wielring Metaal Drc200
170	SH00000144	Wiel Tandwiel 2 Drc200
171	SH00000145	Wiel Tandwiel 3 Drc200
172	SH00000146	Wiel Tandwiel 4 Drc200
173	SH00000147	Wiel Tandwiel 5 Drc200
174	SH00000148	Wiel Tandwielhuis As 1 Drc200
175	SH00000158	Wiel R Unit Deksel DRC200 P
176	SH00000153	Wiel Kabel Drc200
177	SH00000123	Schroef M2.6X4 Drc200*
178	SH00000159	Luchtgeleider Voor Drc200
179	SH00000160	Luchtgeleider Achter Drc200
180	SH00000161	Waaier Motor Unit Drc200
181	SH00000162	Waaier Bescherming Drc200
182	SH00000077	Photo Sensor Drc200
183	SH00000163	Afdichting Luchtgeleider

Partdrawing for DRC200Z - Pagina 3

Nr.	Part nr.	Name
184	SH00000164	Afdekkap Sensorkabel Drc200
185	SH00000165	Waaier Motor Kabel Drc200
186	SH00000111	Schroef M4X10 Drc200
187	SH00000166	Zwenkwiel Frame Achter Drc200
188	SH00000167	Zwenkwiel As Achter Drc200
189	SH00000135	Borgring Drc200
190	SH00000168	Zwenkwiel Drc200
191	SH00000169	Stootrand Drc200
192	SH00000170	Stootrand Kap Drc200
193	SH00000171	Sensor Houder C Compl Drc200 P
194	SH00000172	Sensor Houder L1 Cmpl Drc200 P
195	SH00000173	Sensor Houder L2 Cmpl Drc200 P
196	SH00000174	Sensor Houder L3 Cmpl Drc200 P
197	SH00000175	Sensor Houder R1 Cmpl Drc200 P
198	SH00000176	Sensor Houder R2 Cmpl Drc200 P
199	SH00000177	Sensor Houder R3 Cmpl Drc200 P
200	SH00000245	Sensor Kabel C Drc200
201	SH00000179	Sensor Kabel 1 Drc200
202	SH00000179	Sensor Kabel 1 Drc200
203	SH00000180	Sensor Kabel 2 Drc200
204	SH00000180	Sensor Kabel 2 Drc200
205	SH00000181	Sensor Kabel 3 Drc200
206	SH00000181	Sensor Kabel 3 Drc200
207	SH00000182	Sensor Kabel Aarde Drc200
208	SH00000183	Revet 4.5/25/T1 Drc200
209	SH00000111	Schroef M4X10 Drc200
210	SH00000184	Schroef M3X6*
211	SH00000184	Schroef M3X6*
212	SH00000184	Schroef M3X6*
213	SH00000184	Schroef M3X6*
214	SH00000184	Schroef M3X6*
215	SH00000184	Schroef M3X6*
216	SH00000184	Schroef M3X6*
217	SH00000184	Schroef M3X6*
218	SH00000185	Bovenhuis Drc200
219	SH00000247	Deksel K Drc200
220	SH00000187	Handgreep Drc200
221	SH00000188	Handgreepdeksel Drc200 P
222	SH00000189	Drukknop Drc200
223	SH00000190	Printplaat Drc200 P
224	SH00000191	Printplaat Houder Drc200
225	SH00000192	Led Lens L Drc200
226	SH00000193	Led Lens Pakking Drc200
227	SH00000194	Led Reflector Drc200
228	SH00000195	Led Printplaat Drc200
229	SH00000196	Zoemer Printplaat Drc200

Partdrawing for DRC200Z - Pagina 3

Nr.	Part nr.	Name
230	SH00000197	Filter Schakelaar Drc200 P
231	SH00000198	Filter Schakelaar Veer Drc200
232	SH00000199	Filter Schakelaar Houder P
233	SH00000200	Afdichtring Luchtgeleider
234	SH00000201	Zuigmond Afdichtring Dcr200
235	SH00000202	Zuigmond Pakking Dcr200
236	SH00000248	Tiptoetsen Afdekplaatje Drc200
237	SH00000204	Led Lens S Drc200
238	SH00000205	Uitlaatfilter Drc200
239	SH00000206	Blokkeer Sluiting
240	SH00000249	Printplaat Kabel Drc200
241	SH00000208	Ledprintplaat Kabel Drc200
242	SH00000110	Schroef M3X8Xrevet8
243	SH00000110	Schroef M3X8Xrevet8
244	SH00000110	Schroef M3X8Xrevet8
245	SH00000184	Schroef M3X6*
246	SH00000071	Schroef M3X10 Drc200
247	SH00000071	Schroef M3X10 Drc200
248	SH00000071	Schroef M3X10 Drc200
249	SH00000111	Schroef M4X10 Drc200
250	SH00000209	Stofopvangbak Drc200
251	SH00000210	Afdekkap Drc200
252	SH00000211	Tussenplaat Drc200
253	SH00000212	Filterhouder Drc200
254	SH00000213	Fijnstoffilter RoboCleaner
255	SH00000214	Bovendeksel Drc200
256	SH00000215	Sluiting Drc200
257	SH00000216	Scharnierpen Drc200
258	SH00000252	Label, Waarschuwings-*
259	SH00000253	Label, Robopro-*
260	SH00000244	Ferriet Kern Drc200
261	SH00000244	Ferriet Kern Drc200
300	SH00000219	Afstandbediening DRC200
301	SH00000231	Sensortape 15 mtr DRC200
302	SH00000281	Sensor Beschermplaatje*
304	SH00000407	Tapschroef 4X16

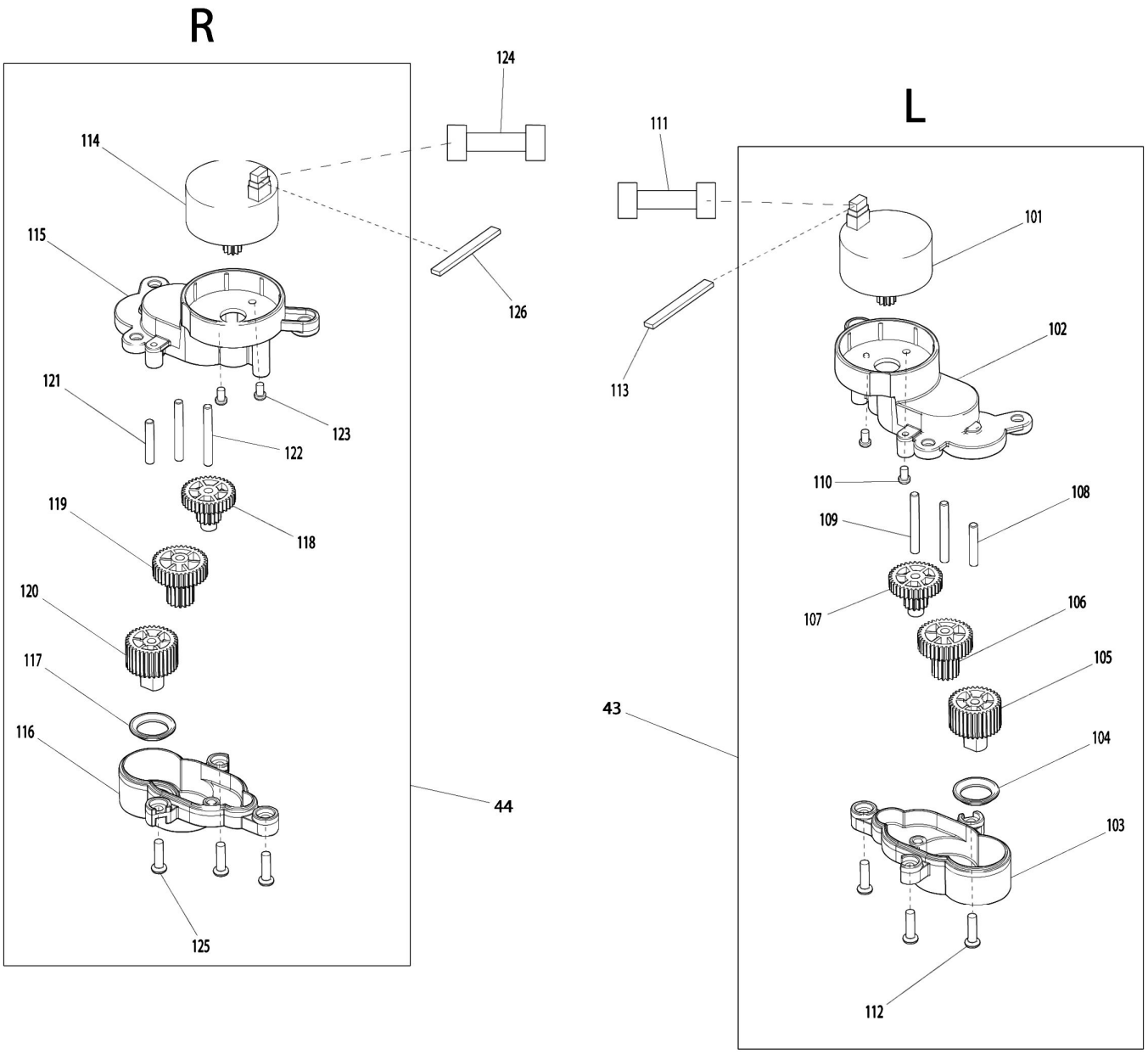
R
124
114
115
126
121
123
122
119
118
120
117
116
44
125
L
111
101
113
102
110
108
109
107
106
105
43
104
103
112

Partdrawing for DRC200Z - Pagina 4

Nr.	Part nr.	Name
001	SH00000063	Borstelrol Drc200 P
002	SH00000064	Bodemplaat DRC200 P
003	SH00000065	Borstelset
004	SH00000066	Afdekkap Drc200
005	SH00000067	Afdekplaat Kabel R Drc200 P
006	SH00000068	Afdekplaat Kabel L Drc200 P
007	SH00000069	Schroef M4X8
008	SH00000070	Schroef Sb (2 Stuks)
009	SH00000071	Schroef M3X10 Drc200
010	SH00000071	Schroef M3X10 Drc200
011	SH00000221	Schroef M4X16 Drc200
012	SH00000221	Schroef M4X16 Drc200
013	SH00000072	Bodemplaat DRC200 P
014	SH00000073	Bedieningspaneel Drc200 P
015	SH00000241	Aansluitunit Drc200 P
016	SH00000075	Aansluitunit Drc200
017	SH00000076	Controller Houder DRC200 P
018	SH00000078	Bediningspaneel Drc200 P
019	SH00000079	Batt. Bediningspan. Drc200 P
020	SH00000080	Isolatieplaatje Drc200*
021	SH00000081	Contacthouder L Drc200
022	SH00000082	Contacthouder R Drc200
023	SH00000083	Rubber Pen Drc200
024	SH00000083	Rubber Pen Drc200
025	SH00000084	Voorrol As Drc200
026	SH00000085	Voorrol As Compleet Drc200
027	SH00000086	Ir Sensor C Compleet Drc200 P
027C10	SH00000307	Tapschroef DRC200
027C20	SH00000308	IR Houder CK DRC200
028	SH00000086	Ir Sensor C Compleet Drc200 P
028C10	SH00000307	Tapschroef DRC200
028C20	SH00000308	IR Houder CK DRC200
029	SH00000087	Ir Sensor S Compleet Drc200 P
029C10	SH00000307	Tapschroef DRC200
029C20	SH00000309	IR Houder SK DRC200
030	SH00000087	Ir Sensor S Compleet Drc200 P
030C10	SH00000307	Tapschroef DRC200
030C20	SH00000309	IR Houder SK DRC200
031	SH00000088	Bl Sensor Compleet Drc200 P
032	SH00000222	Sensor Lens Plaat Drc200 P
033	SH00000222	Sensor Lens Plaat Drc200 P
035	SH00000222	Sensor Lens Plaat Drc200 P
036	SH00000222	Sensor Lens Plaat Drc200 P
037	SH00000222	Sensor Lens Plaat Drc200 P
038	SH00000089	Gewicht Plaatje Drc200
039	SH00000090	Stootrubber Links Drc200

Partdrawing for DRC200Z - Pagina 4

Nr.	Part nr.	Name
040	SH00000091	Stootrubber Rechts Drc200 P
041	SH00000092	Stootrubber Veer Drc200
042	SH00000092	Stootrubber Veer Drc200
043	SH00000093	Stuur Unit Links Drc200
044	SH00000094	Stuur Unit Rechts Drc200
045	SH00000095	Aandrijfunit Drc200 P
046	SH00000096	Wiel Links Compleet Drc200
047	SH00000097	Wiel Rechts Compleet Drc200 P
048	SH00000098	Wiel Veer Drc200
049	SH00000098	Wiel Veer Drc200
050	SH00000099	Luchtverplaatser Drc200
051	SH00000101	Bumperkabel Drc200
052	SH00000101	Bumperkabel Drc200
053	SH00000223	Waaier Dcr200
054	SH00000224	Waaier Afdekplaatje Drc200*
055	SH00000104	Batterijkabel L Drc200
056	SH00000105	Batterijkabel R Drc200
057	SH00000106	Batterijkabel Ps Drc200
058	SH00000107	Batterij Signaal Kabel Drc200
059	SH00000108	Batterij Aarde Kabel Drc200
060	SH00000109	As Kabel Drc200
061	SH00000242	Sensor Kabel L (Veligheids-)
062	SH00000243	Sensor Kabel R (Veligheids-)
063	SH00000110	Schroef M3X8Xrevet8
064	SH00000110	Schroef M3X8Xrevet8
065	SH00000110	Schroef M3X8Xrevet8
066	SH00000111	Schroef M4X10 Drc200
067	SH00000111	Schroef M4X10 Drc200
068	SH00000111	Schroef M4X10 Drc200
069	SH00000111	Schroef M4X10 Drc200
070	SH00000111	Schroef M4X10 Drc200
071	SH00000111	Schroef M4X10 Drc200
072	SH00000111	Schroef M4X10 Drc200
073	SH00000111	Schroef M4X10 Drc200
074	SH00000111	Schroef M4X10 Drc200
075	SH00000111	Schroef M4X10 Drc200
076	SH00000111	Schroef M4X10 Drc200
077	SH00000111	Schroef M4X10 Drc200
078	SH00000111	Schroef M4X10 Drc200
079	SH00000111	Schroef M4X10 Drc200
080	SH00000111	Schroef M4X10 Drc200
081	SH00000111	Schroef M4X10 Drc200
082	SH00000111	Schroef M4X10 Drc200
083	SH00000111	Schroef M4X10 Drc200
084	SH00000112	Revet 4.5X13Xt1 Drc200*
085	SH00000113	Schroef M5X10Xrevet16 Drc200*

Partdrawing for DRC200Z - Pagina 4

Nr.	Part nr.	Name
086	643523-1	Aansluitunit DRC200 (3 Cont)
087	643523-1	Aansluitunit DRC200 (3 Cont)
088	SH00000226	Revet Drc200
089	SH00000236	Sensor Lens Beschermplaatje P
090	SH00000236	Sensor Lens Beschermplaatje P
091	SH00000236	Sensor Lens Beschermplaatje P
092	SH00000236	Sensor Lens Beschermplaatje P
093	SH00000236	Sensor Lens Beschermplaatje P
094	SH00000236	Sensor Lens Beschermplaatje P
095	SH00000244	Ferriet Kern Drc200
101	SH00000114	Motor S Compleet Drc200
102	SH00000115	Motorhouder Links Drc200
103	SH00000116	Motordeksel Drc200
104	SH00000117	Motor Ring Drc200
105	SH00000118	Motor Tandwiel 4 Drc200
106	SH00000119	Motor Tandwiel 3 Drc200
107	SH00000120	Motor Tandwiel 2 Drc200
108	SH00000121	As 1
109	SH00000122	Tandwiel As 1
110	SH00000123	Schroef M2.6X4 Drc200*
111	SH00000124	Zijborstel Kabel Drc200
112	SH00000071	Schroef M3X10 Drc200
113	SH00000227	Motor Afdekkap Drc200
114	SH00000114	Motor S Compleet Drc200
115	SH00000125	Motorhouder Rechts Drc200
116	SH00000116	Motordeksel Drc200
117	SH00000117	Motor Ring Drc200
118	SH00000120	Motor Tandwiel 2 Drc200
119	SH00000119	Motor Tandwiel 3 Drc200
120	SH00000118	Motor Tandwiel 4 Drc200
121	SH00000121	As 1
122	SH00000122	Tandwiel As 1
123	SH00000123	Schroef M2.6X4 Drc200*
124	SH00000124	Zijborstel Kabel Drc200
125	SH00000071	Schroef M3X10 Drc200
126	SH00000227	Motor Afdekkap Drc200
127	SH00000126	Motor D Compleet DRC200 P
128	SH00000127	Aandrijfunit Deksel K Drc200
129	SH00000129	Aandrijf Unit Tandwiel 2
130	SH00000130	Aandrijfunit As Drc200
131	SH00000131	Aandrijf Unit Tandwiel 3
132	SH00000132	Aandrijf Unit Houder DRC200 P
133	SH00000133	Kogellager Drc200
134	SH00000133	Kogellager Drc200
135	SH00000134	Revet 050 Drc200*
136	SH00000134	Revet 050 Drc200*

Partdrawing for DRC200Z - Pagina 4

Nr.	Part nr.	Name
137	SH00000228	Borgring Drc200*
138	SH00000136	V-Snaar Drc200
139	SH00000137	Aandrijf Unit Kabel Drc200
140	SH00000071	Schroef M3X10 Drc200
141	SH00000139	Wielunit Links Compleet Drc200
142	SH00000152	Wiel As Drc200
143	SH00000071	Schroef M3X10 Drc200
144	SH00000229	Schroef M3X10 Drc200*
145	SH00000227	Motor Afdekkap Drc200
146	SH00000150	Wiel Links Drc200
147	SH00000140	Wiel Tandwielhuis Links Drc200
148	SH00000141	Wiel Tandwielhuis Deksel L
149	SH00000142	Mw Motor S Compleet Drc200
150	SH00000143	Wielring Metaal Drc200
151	SH00000144	Wiel Tandwiel 2 Drc200
152	SH00000145	Wiel Tandwiel 3 Drc200
153	SH00000146	Wiel Tandwiel 4 Drc200
154	SH00000147	Wiel Tandwiel 5 Drc200
155	SH00000148	Wiel Tandwielhuis As 1 Drc200
156	SH00000151	Wiel L Unit Deksel Drc200
157	SH00000153	Wiel Kabel Drc200
158	SH00000123	Schroef M2.6X4 Drc200*
160	SH00000154	Wiel Rechts Compleet Drc200
161	SH00000152	Wiel As Drc200
162	SH00000071	Schroef M3X10 Drc200
163	SH00000229	Schroef M3X10 Drc200*
164	SH00000227	Motor Afdekkap Drc200
165	SH00000157	Wiel Rechts Drc200
166	SH00000155	Wiel Tandwielhuis R Drc200
167	SH00000156	Wiel Tandwielhuis Deksel R*
168	SH00000142	Mw Motor S Compleet Drc200
169	SH00000143	Wielring Metaal Drc200
170	SH00000144	Wiel Tandwiel 2 Drc200
171	SH00000145	Wiel Tandwiel 3 Drc200
172	SH00000146	Wiel Tandwiel 4 Drc200
173	SH00000147	Wiel Tandwiel 5 Drc200
174	SH00000148	Wiel Tandwielhuis As 1 Drc200
175	SH00000158	Wiel R Unit Deksel DRC200 P
176	SH00000153	Wiel Kabel Drc200
177	SH00000123	Schroef M2.6X4 Drc200*
178	SH00000159	Luchtgeleider Voor Drc200
179	SH00000160	Luchtgeleider Achter Drc200
180	SH00000161	Waaier Motor Unit Drc200
181	SH00000162	Waaier Bescherming Drc200
182	SH00000077	Photo Sensor Drc200
183	SH00000163	Afdichting Luchtgeleider

Partdrawing for DRC200Z - Pagina 4

Nr.	Part nr.	Name
184	SH00000164	Afdekkap Sensorkabel Drc200
185	SH00000165	Waaier Motor Kabel Drc200
186	SH00000111	Schroef M4X10 Drc200
187	SH00000166	Zwenkwiel Frame Achter Drc200
188	SH00000167	Zwenkwiel As Achter Drc200
189	SH00000135	Borgring Drc200
190	SH00000168	Zwenkwiel Drc200
191	SH00000169	Stootrand Drc200
192	SH00000170	Stootrand Kap Drc200
193	SH00000171	Sensor Houder C Compl Drc200 P
194	SH00000172	Sensor Houder L1 Cmpl Drc200 P
195	SH00000173	Sensor Houder L2 Cmpl Drc200 P
196	SH00000174	Sensor Houder L3 Cmpl Drc200 P
197	SH00000175	Sensor Houder R1 Cmpl Drc200 P
198	SH00000176	Sensor Houder R2 Cmpl Drc200 P
199	SH00000177	Sensor Houder R3 Cmpl Drc200 P
200	SH00000245	Sensor Kabel C Drc200
201	SH00000179	Sensor Kabel 1 Drc200
202	SH00000179	Sensor Kabel 1 Drc200
203	SH00000180	Sensor Kabel 2 Drc200
204	SH00000180	Sensor Kabel 2 Drc200
205	SH00000181	Sensor Kabel 3 Drc200
206	SH00000181	Sensor Kabel 3 Drc200
207	SH00000182	Sensor Kabel Aarde Drc200
208	SH00000183	Revet 4.5/25/T1 Drc200
209	SH00000111	Schroef M4X10 Drc200
210	SH00000184	Schroef M3X6*
211	SH00000184	Schroef M3X6*
212	SH00000184	Schroef M3X6*
213	SH00000184	Schroef M3X6*
214	SH00000184	Schroef M3X6*
215	SH00000184	Schroef M3X6*
216	SH00000184	Schroef M3X6*
217	SH00000184	Schroef M3X6*
218	SH00000185	Bovenhuis Drc200
219	SH00000247	Deksel K Drc200
220	SH00000187	Handgreep Drc200
221	SH00000188	Handgreepdeksel Drc200 P
222	SH00000189	Drukknop Drc200
223	SH00000190	Printplaat Drc200 P
224	SH00000191	Printplaat Houder Drc200
225	SH00000192	Led Lens L Drc200
226	SH00000193	Led Lens Pakking Drc200
227	SH00000194	Led Reflector Drc200
228	SH00000195	Led Printplaat Drc200
229	SH00000196	Zoemer Printplaat Drc200

Partdrawing for DRC200Z - Pagina 4

Nr.	Part nr.	Name
230	SH00000197	Filter Schakelaar Drc200 P
231	SH00000198	Filter Schakelaar Veer Drc200
232	SH00000199	Filter Schakelaar Houder P
233	SH00000200	Afdichtring Luchtgeleider
234	SH00000201	Zuigmond Afdichtring Dcr200
235	SH00000202	Zuigmond Pakking Dcr200
236	SH00000248	Tiptoetsen Afdekplaatje Drc200
237	SH00000204	Led Lens S Drc200
238	SH00000205	Uitlaatfilter Drc200
239	SH00000206	Blokkeer Sluiting
240	SH00000249	Printplaat Kabel Drc200
241	SH00000208	Ledprintplaat Kabel Drc200
242	SH00000110	Schroef M3X8Xrevet8
243	SH00000110	Schroef M3X8Xrevet8
244	SH00000110	Schroef M3X8Xrevet8
245	SH00000184	Schroef M3X6*
246	SH00000071	Schroef M3X10 Drc200
247	SH00000071	Schroef M3X10 Drc200
248	SH00000071	Schroef M3X10 Drc200
249	SH00000111	Schroef M4X10 Drc200
250	SH00000209	Stofopvangbak Drc200
251	SH00000210	Afdekkap Drc200
252	SH00000211	Tussenplaat Drc200
253	SH00000212	Filterhouder Drc200
254	SH00000213	Fijnstoffilter RoboCleaner
255	SH00000214	Bovendeksel Drc200
256	SH00000215	Sluiting Drc200
257	SH00000216	Scharnierpen Drc200
258	SH00000252	Label, Waarschuwings-*
259	SH00000253	Label, Robopro-*
260	SH00000244	Ferriet Kern Drc200
261	SH00000244	Ferriet Kern Drc200
300	SH00000219	Afstandbediening DRC200
301	SH00000231	Sensortape 15 mtr DRC200
302	SH00000281	Sensor Beschermplaatje*
304	SH00000407	Tapschroef 4X16

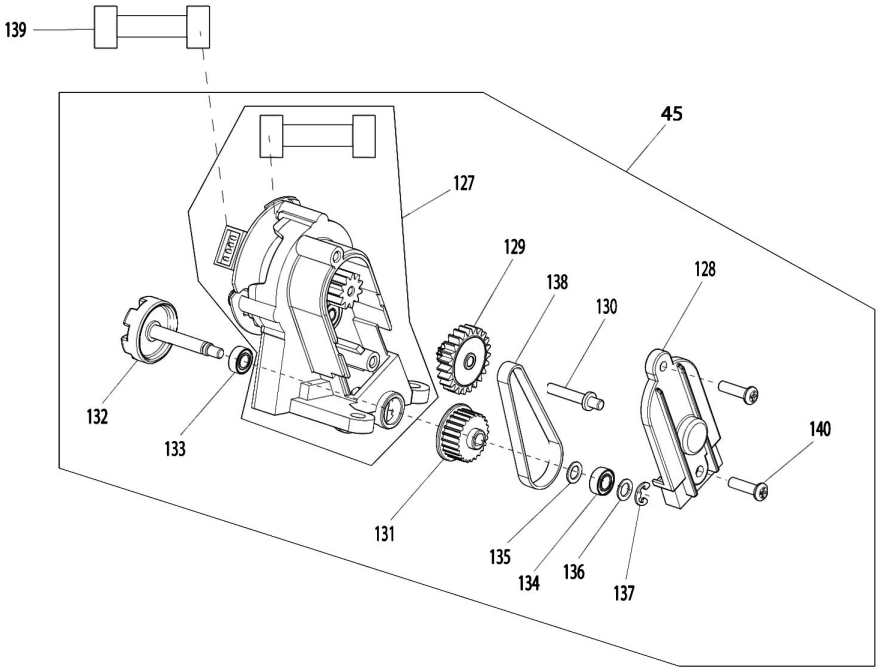
139
45
127
129
138
130
128
132
133
140
131
135
134
136
137

Partdrawing for DRC200Z - Pagina 5

Nr.	Part nr.	Name
001	SH00000063	Borstelrol Drc200 P
002	SH00000064	Bodemplaat DRC200 P
003	SH00000065	Borstelset
004	SH00000066	Afdekkap Drc200
005	SH00000067	Afdekplaat Kabel R Drc200 P
006	SH00000068	Afdekplaat Kabel L Drc200 P
007	SH00000069	Schroef M4X8
008	SH00000070	Schroef Sb (2 Stuks)
009	SH00000071	Schroef M3X10 Drc200
010	SH00000071	Schroef M3X10 Drc200
011	SH00000221	Schroef M4X16 Drc200
012	SH00000221	Schroef M4X16 Drc200
013	SH00000072	Bodemplaat DRC200 P
014	SH00000073	Bedieningspaneel Drc200 P
015	SH00000241	Aansluitunit Drc200 P
016	SH00000075	Aansluitunit Drc200
017	SH00000076	Controller Houder DRC200 P
018	SH00000078	Bediningspaneel Drc200 P
019	SH00000079	Batt. Bediningspan. Drc200 P
020	SH00000080	Isolatieplaatje Drc200*
021	SH00000081	Contacthouder L Drc200
022	SH00000082	Contacthouder R Drc200
023	SH00000083	Rubber Pen Drc200
024	SH00000083	Rubber Pen Drc200
025	SH00000084	Voorrol As Drc200
026	SH00000085	Voorrol As Compleet Drc200
027	SH00000086	Ir Sensor C Compleet Drc200 P
027C10	SH00000307	Tapschroef DRC200
027C20	SH00000308	IR Houder CK DRC200
028	SH00000086	Ir Sensor C Compleet Drc200 P
028C10	SH00000307	Tapschroef DRC200
028C20	SH00000308	IR Houder CK DRC200
029	SH00000087	Ir Sensor S Compleet Drc200 P
029C10	SH00000307	Tapschroef DRC200
029C20	SH00000309	IR Houder SK DRC200
030	SH00000087	Ir Sensor S Compleet Drc200 P
030C10	SH00000307	Tapschroef DRC200
030C20	SH00000309	IR Houder SK DRC200
031	SH00000088	Bl Sensor Compleet Drc200 P
032	SH00000222	Sensor Lens Plaat Drc200 P
033	SH00000222	Sensor Lens Plaat Drc200 P
035	SH00000222	Sensor Lens Plaat Drc200 P
036	SH00000222	Sensor Lens Plaat Drc200 P
037	SH00000222	Sensor Lens Plaat Drc200 P
038	SH00000089	Gewicht Plaatje Drc200
039	SH00000090	Stootrubber Links Drc200

Partdrawing for DRC200Z - Pagina 5

Nr.	Part nr.	Name
040	SH00000091	Stootrubber Rechts Drc200 P
041	SH00000092	Stootrubber Veer Drc200
042	SH00000092	Stootrubber Veer Drc200
043	SH00000093	Stuur Unit Links Drc200
044	SH00000094	Stuur Unit Rechts Drc200
045	SH00000095	Aandrijfunit Drc200 P
046	SH00000096	Wiel Links Compleet Drc200
047	SH00000097	Wiel Rechts Compleet Drc200 P
048	SH00000098	Wiel Veer Drc200
049	SH00000098	Wiel Veer Drc200
050	SH00000099	Luchtverplaatser Drc200
051	SH00000101	Bumperkabel Drc200
052	SH00000101	Bumperkabel Drc200
053	SH00000223	Waaier Dcr200
054	SH00000224	Waaier Afdekplaatje Drc200*
055	SH00000104	Batterijkabel L Drc200
056	SH00000105	Batterijkabel R Drc200
057	SH00000106	Batterijkabel Ps Drc200
058	SH00000107	Batterij Signaal Kabel Drc200
059	SH00000108	Batterij Aarde Kabel Drc200
060	SH00000109	As Kabel Drc200
061	SH00000242	Sensor Kabel L (Veligheids-)
062	SH00000243	Sensor Kabel R (Veligheids-)
063	SH00000110	Schroef M3X8Xrevet8
064	SH00000110	Schroef M3X8Xrevet8
065	SH00000110	Schroef M3X8Xrevet8
066	SH00000111	Schroef M4X10 Drc200
067	SH00000111	Schroef M4X10 Drc200
068	SH00000111	Schroef M4X10 Drc200
069	SH00000111	Schroef M4X10 Drc200
070	SH00000111	Schroef M4X10 Drc200
071	SH00000111	Schroef M4X10 Drc200
072	SH00000111	Schroef M4X10 Drc200
073	SH00000111	Schroef M4X10 Drc200
074	SH00000111	Schroef M4X10 Drc200
075	SH00000111	Schroef M4X10 Drc200
076	SH00000111	Schroef M4X10 Drc200
077	SH00000111	Schroef M4X10 Drc200
078	SH00000111	Schroef M4X10 Drc200
079	SH00000111	Schroef M4X10 Drc200
080	SH00000111	Schroef M4X10 Drc200
081	SH00000111	Schroef M4X10 Drc200
082	SH00000111	Schroef M4X10 Drc200
083	SH00000111	Schroef M4X10 Drc200
084	SH00000112	Revet 4.5X13Xt1 Drc200*
085	SH00000113	Schroef M5X10Xrevet16 Drc200*

Partdrawing for DRC200Z - Pagina 5

Nr.	Part nr.	Name
086	643523-1	Aansluitunit DRC200 (3 Cont)
087	643523-1	Aansluitunit DRC200 (3 Cont)
088	SH00000226	Revet Drc200
089	SH00000236	Sensor Lens Beschermplaatje P
090	SH00000236	Sensor Lens Beschermplaatje P
091	SH00000236	Sensor Lens Beschermplaatje P
092	SH00000236	Sensor Lens Beschermplaatje P
093	SH00000236	Sensor Lens Beschermplaatje P
094	SH00000236	Sensor Lens Beschermplaatje P
095	SH00000244	Ferriet Kern Drc200
101	SH00000114	Motor S Compleet Drc200
102	SH00000115	Motorhouder Links Drc200
103	SH00000116	Motordeksel Drc200
104	SH00000117	Motor Ring Drc200
105	SH00000118	Motor Tandwiel 4 Drc200
106	SH00000119	Motor Tandwiel 3 Drc200
107	SH00000120	Motor Tandwiel 2 Drc200
108	SH00000121	As 1
109	SH00000122	Tandwiel As 1
110	SH00000123	Schroef M2.6X4 Drc200*
111	SH00000124	Zijborstel Kabel Drc200
112	SH00000071	Schroef M3X10 Drc200
113	SH00000227	Motor Afdekkap Drc200
114	SH00000114	Motor S Compleet Drc200
115	SH00000125	Motorhouder Rechts Drc200
116	SH00000116	Motordeksel Drc200
117	SH00000117	Motor Ring Drc200
118	SH00000120	Motor Tandwiel 2 Drc200
119	SH00000119	Motor Tandwiel 3 Drc200
120	SH00000118	Motor Tandwiel 4 Drc200
121	SH00000121	As 1
122	SH00000122	Tandwiel As 1
123	SH00000123	Schroef M2.6X4 Drc200*
124	SH00000124	Zijborstel Kabel Drc200
125	SH00000071	Schroef M3X10 Drc200
126	SH00000227	Motor Afdekkap Drc200
127	SH00000126	Motor D Compleet DRC200 P
128	SH00000127	Aandrijfunit Deksel K Drc200
129	SH00000129	Aandrijf Unit Tandwiel 2
130	SH00000130	Aandrijfunit As Drc200
131	SH00000131	Aandrijf Unit Tandwiel 3
132	SH00000132	Aandrijf Unit Houder DRC200 P
133	SH00000133	Kogellager Drc200
134	SH00000133	Kogellager Drc200
135	SH00000134	Revet 050 Drc200*
136	SH00000134	Revet 050 Drc200*

Partdrawing for DRC200Z - Pagina 5

Nr.	Part nr.	Name
137	SH00000228	Borgring Drc200*
138	SH00000136	V-Snaar Drc200
139	SH00000137	Aandrijf Unit Kabel Drc200
140	SH00000071	Schroef M3X10 Drc200
141	SH00000139	Wielunit Links Compleet Drc200
142	SH00000152	Wiel As Drc200
143	SH00000071	Schroef M3X10 Drc200
144	SH00000229	Schroef M3X10 Drc200*
145	SH00000227	Motor Afdekkap Drc200
146	SH00000150	Wiel Links Drc200
147	SH00000140	Wiel Tandwielhuis Links Drc200
148	SH00000141	Wiel Tandwielhuis Deksel L
149	SH00000142	Mw Motor S Compleet Drc200
150	SH00000143	Wielring Metaal Drc200
151	SH00000144	Wiel Tandwiel 2 Drc200
152	SH00000145	Wiel Tandwiel 3 Drc200
153	SH00000146	Wiel Tandwiel 4 Drc200
154	SH00000147	Wiel Tandwiel 5 Drc200
155	SH00000148	Wiel Tandwielhuis As 1 Drc200
156	SH00000151	Wiel L Unit Deksel Drc200
157	SH00000153	Wiel Kabel Drc200
158	SH00000123	Schroef M2.6X4 Drc200*
160	SH00000154	Wiel Rechts Compleet Drc200
161	SH00000152	Wiel As Drc200
162	SH00000071	Schroef M3X10 Drc200
163	SH00000229	Schroef M3X10 Drc200*
164	SH00000227	Motor Afdekkap Drc200
165	SH00000157	Wiel Rechts Drc200
166	SH00000155	Wiel Tandwielhuis R Drc200
167	SH00000156	Wiel Tandwielhuis Deksel R*
168	SH00000142	Mw Motor S Compleet Drc200
169	SH00000143	Wielring Metaal Drc200
170	SH00000144	Wiel Tandwiel 2 Drc200
171	SH00000145	Wiel Tandwiel 3 Drc200
172	SH00000146	Wiel Tandwiel 4 Drc200
173	SH00000147	Wiel Tandwiel 5 Drc200
174	SH00000148	Wiel Tandwielhuis As 1 Drc200
175	SH00000158	Wiel R Unit Deksel DRC200 P
176	SH00000153	Wiel Kabel Drc200
177	SH00000123	Schroef M2.6X4 Drc200*
178	SH00000159	Luchtgeleider Voor Drc200
179	SH00000160	Luchtgeleider Achter Drc200
180	SH00000161	Waaier Motor Unit Drc200
181	SH00000162	Waaier Bescherming Drc200
182	SH00000077	Photo Sensor Drc200
183	SH00000163	Afdichting Luchtgeleider

Partdrawing for DRC200Z - Pagina 5

Nr.	Part nr.	Name
184	SH00000164	Afdekkap Sensorkabel Drc200
185	SH00000165	Waaier Motor Kabel Drc200
186	SH00000111	Schroef M4X10 Drc200
187	SH00000166	Zwenkwiel Frame Achter Drc200
188	SH00000167	Zwenkwiel As Achter Drc200
189	SH00000135	Borgring Drc200
190	SH00000168	Zwenkwiel Drc200
191	SH00000169	Stootrand Drc200
192	SH00000170	Stootrand Kap Drc200
193	SH00000171	Sensor Houder C Compl Drc200 P
194	SH00000172	Sensor Houder L1 Cmpl Drc200 P
195	SH00000173	Sensor Houder L2 Cmpl Drc200 P
196	SH00000174	Sensor Houder L3 Cmpl Drc200 P
197	SH00000175	Sensor Houder R1 Cmpl Drc200 P
198	SH00000176	Sensor Houder R2 Cmpl Drc200 P
199	SH00000177	Sensor Houder R3 Cmpl Drc200 P
200	SH00000245	Sensor Kabel C Drc200
201	SH00000179	Sensor Kabel 1 Drc200
202	SH00000179	Sensor Kabel 1 Drc200
203	SH00000180	Sensor Kabel 2 Drc200
204	SH00000180	Sensor Kabel 2 Drc200
205	SH00000181	Sensor Kabel 3 Drc200
206	SH00000181	Sensor Kabel 3 Drc200
207	SH00000182	Sensor Kabel Aarde Drc200
208	SH00000183	Revet 4.5/25/T1 Drc200
209	SH00000111	Schroef M4X10 Drc200
210	SH00000184	Schroef M3X6*
211	SH00000184	Schroef M3X6*
212	SH00000184	Schroef M3X6*
213	SH00000184	Schroef M3X6*
214	SH00000184	Schroef M3X6*
215	SH00000184	Schroef M3X6*
216	SH00000184	Schroef M3X6*
217	SH00000184	Schroef M3X6*
218	SH00000185	Bovenhuis Drc200
219	SH00000247	Deksel K Drc200
220	SH00000187	Handgreep Drc200
221	SH00000188	Handgreepdeksel Drc200 P
222	SH00000189	Drukknop Drc200
223	SH00000190	Printplaat Drc200 P
224	SH00000191	Printplaat Houder Drc200
225	SH00000192	Led Lens L Drc200
226	SH00000193	Led Lens Pakking Drc200
227	SH00000194	Led Reflector Drc200
228	SH00000195	Led Printplaat Drc200
229	SH00000196	Zoemer Printplaat Drc200

Partdrawing for DRC200Z - Pagina 5

Nr.	Part nr.	Name
230	SH00000197	Filter Schakelaar Drc200 P
231	SH00000198	Filter Schakelaar Veer Drc200
232	SH00000199	Filter Schakelaar Houder P
233	SH00000200	Afdichtring Luchtgeleider
234	SH00000201	Zuigmond Afdichtring Dcr200
235	SH00000202	Zuigmond Pakking Dcr200
236	SH00000248	Tiptoetsen Afdekplaatje Drc200
237	SH00000204	Led Lens S Drc200
238	SH00000205	Uitlaatfilter Drc200
239	SH00000206	Blokkeer Sluiting
240	SH00000249	Printplaat Kabel Drc200
241	SH00000208	Ledprintplaat Kabel Drc200
242	SH00000110	Schroef M3X8Xrevet8
243	SH00000110	Schroef M3X8Xrevet8
244	SH00000110	Schroef M3X8Xrevet8
245	SH00000184	Schroef M3X6*
246	SH00000071	Schroef M3X10 Drc200
247	SH00000071	Schroef M3X10 Drc200
248	SH00000071	Schroef M3X10 Drc200
249	SH00000111	Schroef M4X10 Drc200
250	SH00000209	Stofopvangbak Drc200
251	SH00000210	Afdekkap Drc200
252	SH00000211	Tussenplaat Drc200
253	SH00000212	Filterhouder Drc200
254	SH00000213	Fijnstoffilter RoboCleaner
255	SH00000214	Bovendeksel Drc200
256	SH00000215	Sluiting Drc200
257	SH00000216	Scharnierpen Drc200
258	SH00000252	Label, Waarschuwings-*
259	SH00000253	Label, Robopro-*
260	SH00000244	Ferriet Kern Drc200
261	SH00000244	Ferriet Kern Drc200
300	SH00000219	Afstandbediening DRC200
301	SH00000231	Sensortape 15 mtr DRC200
302	SH00000281	Sensor Beschermplaatje*
304	SH00000407	Tapschroef 4X16

R

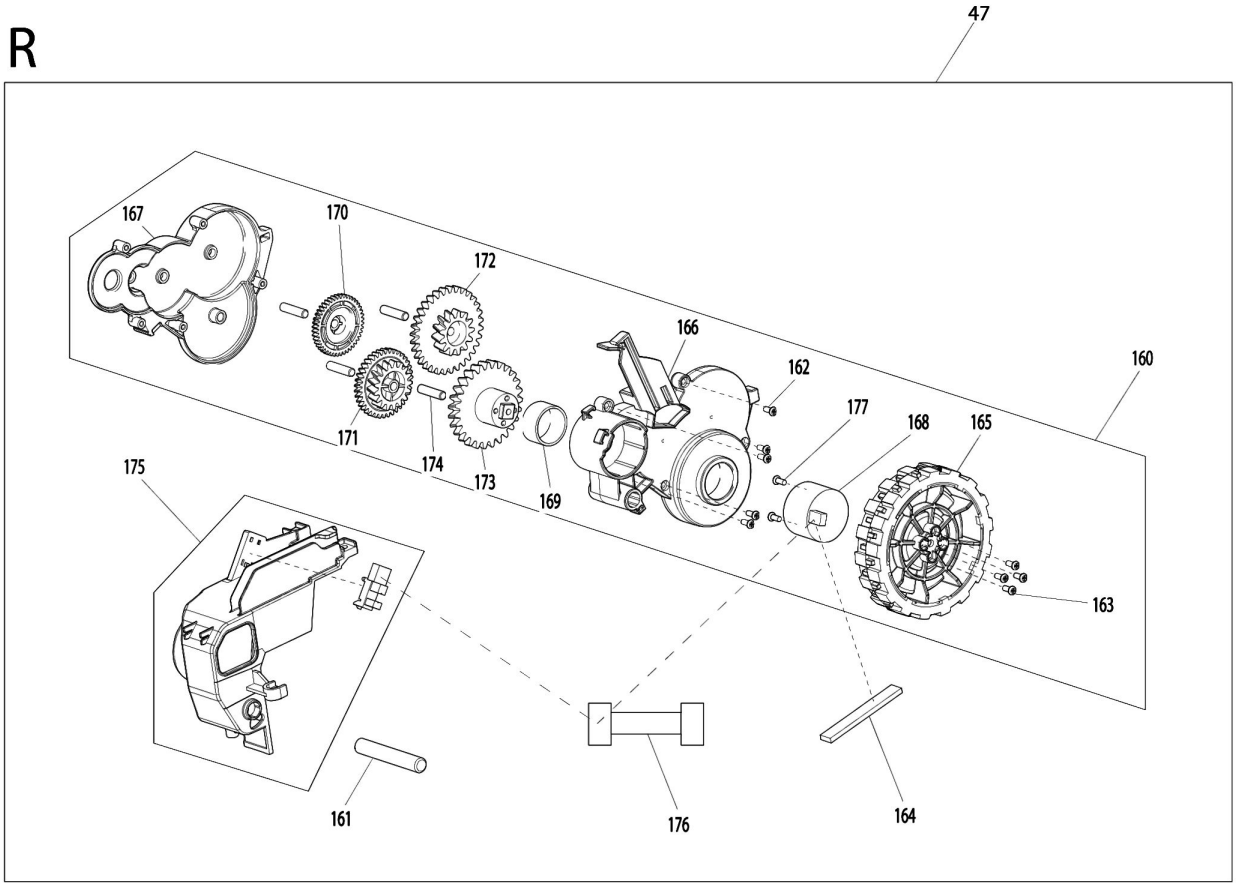
47
167
170
172
166
162
160
177
168
165
171
174
173
169
175
163
161
176
164

L

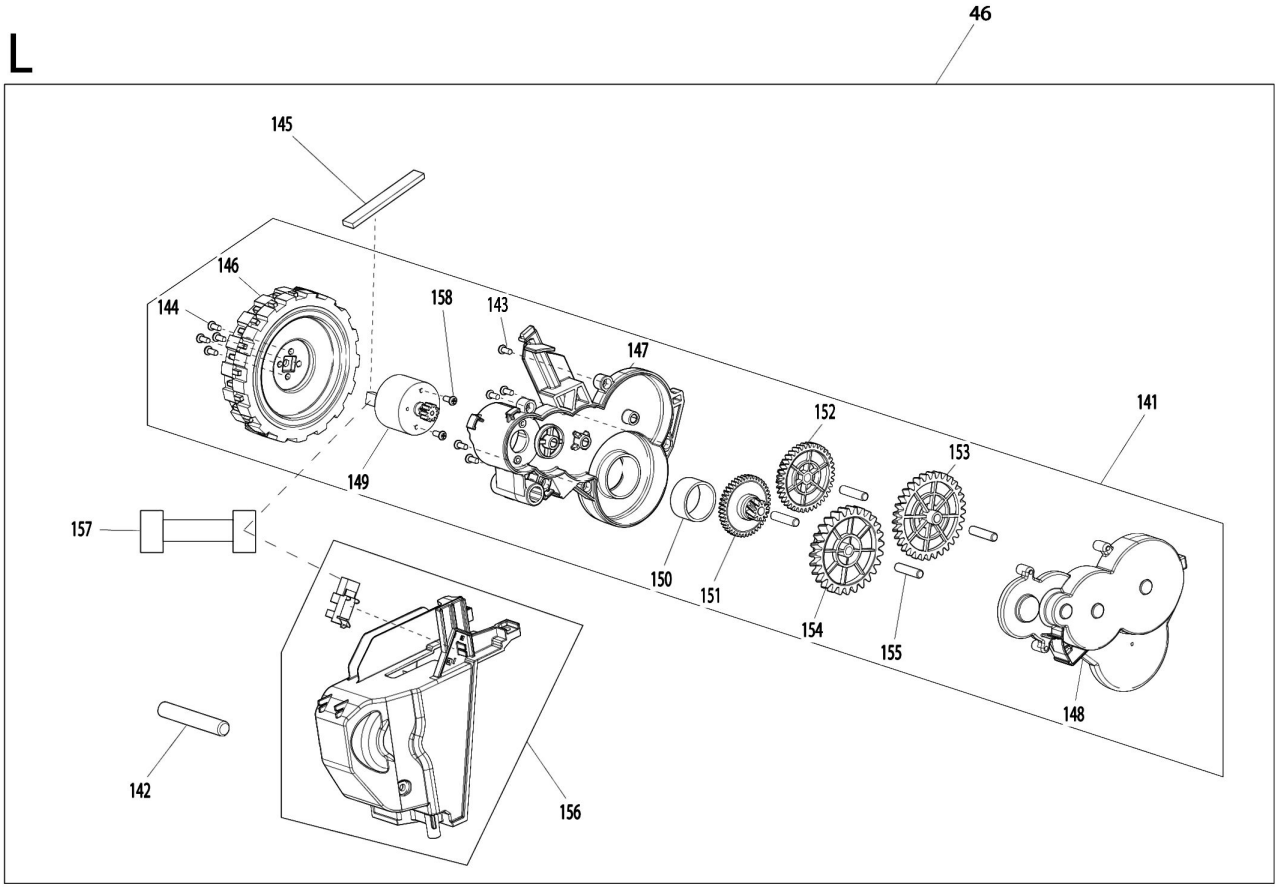
46
145
146
144
158
143
147
152
141
153
149
157
150
151
154
155
148
142
156

Partdrawing for DRC200Z - Pagina 6

Nr.	Part nr.	Name
001	SH00000063	Borstelrol Drc200 P
002	SH00000064	Bodemplaat DRC200 P
003	SH00000065	Borstelset
004	SH00000066	Afdekkap Drc200
005	SH00000067	Afdekplaat Kabel R Drc200 P
006	SH00000068	Afdekplaat Kabel L Drc200 P
007	SH00000069	Schroef M4X8
008	SH00000070	Schroef Sb (2 Stuks)
009	SH00000071	Schroef M3X10 Drc200
010	SH00000071	Schroef M3X10 Drc200
011	SH00000221	Schroef M4X16 Drc200
012	SH00000221	Schroef M4X16 Drc200
013	SH00000072	Bodemplaat DRC200 P
014	SH00000073	Bedieningspaneel Drc200 P
015	SH00000241	Aansluitunit Drc200 P
016	SH00000075	Aansluitunit Drc200
017	SH00000076	Controller Houder DRC200 P
018	SH00000078	Bediningspaneel Drc200 P
019	SH00000079	Batt. Bediningspan. Drc200 P
020	SH00000080	Isolatieplaatje Drc200*
021	SH00000081	Contacthouder L Drc200
022	SH00000082	Contacthouder R Drc200
023	SH00000083	Rubber Pen Drc200
024	SH00000083	Rubber Pen Drc200
025	SH00000084	Voorrol As Drc200
026	SH00000085	Voorrol As Compleet Drc200
027	SH00000086	Ir Sensor C Compleet Drc200 P
027C10	SH00000307	Tapschroef DRC200
027C20	SH00000308	IR Houder CK DRC200
028	SH00000086	Ir Sensor C Compleet Drc200 P
028C10	SH00000307	Tapschroef DRC200
028C20	SH00000308	IR Houder CK DRC200
029	SH00000087	Ir Sensor S Compleet Drc200 P
029C10	SH00000307	Tapschroef DRC200
029C20	SH00000309	IR Houder SK DRC200
030	SH00000087	Ir Sensor S Compleet Drc200 P
030C10	SH00000307	Tapschroef DRC200
030C20	SH00000309	IR Houder SK DRC200
031	SH00000088	Bl Sensor Compleet Drc200 P
032	SH00000222	Sensor Lens Plaat Drc200 P
033	SH00000222	Sensor Lens Plaat Drc200 P
035	SH00000222	Sensor Lens Plaat Drc200 P
036	SH00000222	Sensor Lens Plaat Drc200 P
037	SH00000222	Sensor Lens Plaat Drc200 P
038	SH00000089	Gewicht Plaatje Drc200
039	SH00000090	Stootrubber Links Drc200

Partdrawing for DRC200Z - Pagina 6

Nr.	Part nr.	Name
040	SH00000091	Stootrubber Rechts Drc200 P
041	SH00000092	Stootrubber Veer Drc200
042	SH00000092	Stootrubber Veer Drc200
043	SH00000093	Stuur Unit Links Drc200
044	SH00000094	Stuur Unit Rechts Drc200
045	SH00000095	Aandrijfunit Drc200 P
046	SH00000096	Wiel Links Compleet Drc200
047	SH00000097	Wiel Rechts Compleet Drc200 P
048	SH00000098	Wiel Veer Drc200
049	SH00000098	Wiel Veer Drc200
050	SH00000099	Luchtverplaatser Drc200
051	SH00000101	Bumperkabel Drc200
052	SH00000101	Bumperkabel Drc200
053	SH00000223	Waaier Dcr200
054	SH00000224	Waaier Afdekplaatje Drc200*
055	SH00000104	Batterijkabel L Drc200
056	SH00000105	Batterijkabel R Drc200
057	SH00000106	Batterijkabel Ps Drc200
058	SH00000107	Batterij Signaal Kabel Drc200
059	SH00000108	Batterij Aarde Kabel Drc200
060	SH00000109	As Kabel Drc200
061	SH00000242	Sensor Kabel L (Veligheids-)
062	SH00000243	Sensor Kabel R (Veligheids-)
063	SH00000110	Schroef M3X8Xrevet8
064	SH00000110	Schroef M3X8Xrevet8
065	SH00000110	Schroef M3X8Xrevet8
066	SH00000111	Schroef M4X10 Drc200
067	SH00000111	Schroef M4X10 Drc200
068	SH00000111	Schroef M4X10 Drc200
069	SH00000111	Schroef M4X10 Drc200
070	SH00000111	Schroef M4X10 Drc200
071	SH00000111	Schroef M4X10 Drc200
072	SH00000111	Schroef M4X10 Drc200
073	SH00000111	Schroef M4X10 Drc200
074	SH00000111	Schroef M4X10 Drc200
075	SH00000111	Schroef M4X10 Drc200
076	SH00000111	Schroef M4X10 Drc200
077	SH00000111	Schroef M4X10 Drc200
078	SH00000111	Schroef M4X10 Drc200
079	SH00000111	Schroef M4X10 Drc200
080	SH00000111	Schroef M4X10 Drc200
081	SH00000111	Schroef M4X10 Drc200
082	SH00000111	Schroef M4X10 Drc200
083	SH00000111	Schroef M4X10 Drc200
084	SH00000112	Revet 4.5X13Xt1 Drc200*
085	SH00000113	Schroef M5X10Xrevet16 Drc200*

Partdrawing for DRC200Z - Pagina 6

Nr.	Part nr.	Name
086	643523-1	Aansluitunit DRC200 (3 Cont)
087	643523-1	Aansluitunit DRC200 (3 Cont)
088	SH00000226	Revet Drc200
089	SH00000236	Sensor Lens Beschermplaatje P
090	SH00000236	Sensor Lens Beschermplaatje P
091	SH00000236	Sensor Lens Beschermplaatje P
092	SH00000236	Sensor Lens Beschermplaatje P
093	SH00000236	Sensor Lens Beschermplaatje P
094	SH00000236	Sensor Lens Beschermplaatje P
095	SH00000244	Ferriet Kern Drc200
101	SH00000114	Motor S Compleet Drc200
102	SH00000115	Motorhouder Links Drc200
103	SH00000116	Motordeksel Drc200
104	SH00000117	Motor Ring Drc200
105	SH00000118	Motor Tandwiel 4 Drc200
106	SH00000119	Motor Tandwiel 3 Drc200
107	SH00000120	Motor Tandwiel 2 Drc200
108	SH00000121	As 1
109	SH00000122	Tandwiel As 1
110	SH00000123	Schroef M2.6X4 Drc200*
111	SH00000124	Zijborstel Kabel Drc200
112	SH00000071	Schroef M3X10 Drc200
113	SH00000227	Motor Afdekkap Drc200
114	SH00000114	Motor S Compleet Drc200
115	SH00000125	Motorhouder Rechts Drc200
116	SH00000116	Motordeksel Drc200
117	SH00000117	Motor Ring Drc200
118	SH00000120	Motor Tandwiel 2 Drc200
119	SH00000119	Motor Tandwiel 3 Drc200
120	SH00000118	Motor Tandwiel 4 Drc200
121	SH00000121	As 1
122	SH00000122	Tandwiel As 1
123	SH00000123	Schroef M2.6X4 Drc200*
124	SH00000124	Zijborstel Kabel Drc200
125	SH00000071	Schroef M3X10 Drc200
126	SH00000227	Motor Afdekkap Drc200
127	SH00000126	Motor D Compleet DRC200 P
128	SH00000127	Aandrijfunit Deksel K Drc200
129	SH00000129	Aandrijf Unit Tandwiel 2
130	SH00000130	Aandrijfunit As Drc200
131	SH00000131	Aandrijf Unit Tandwiel 3
132	SH00000132	Aandrijf Unit Houder DRC200 P
133	SH00000133	Kogellager Drc200
134	SH00000133	Kogellager Drc200
135	SH00000134	Revet 050 Drc200*
136	SH00000134	Revet 050 Drc200*

Partdrawing for DRC200Z - Pagina 6

Nr.	Part nr.	Name
137	SH00000228	Borgring Drc200*
138	SH00000136	V-Snaar Drc200
139	SH00000137	Aandrijf Unit Kabel Drc200
140	SH00000071	Schroef M3X10 Drc200
141	SH00000139	Wielunit Links Compleet Drc200
142	SH00000152	Wiel As Drc200
143	SH00000071	Schroef M3X10 Drc200
144	SH00000229	Schroef M3X10 Drc200*
145	SH00000227	Motor Afdekkap Drc200
146	SH00000150	Wiel Links Drc200
147	SH00000140	Wiel Tandwielhuis Links Drc200
148	SH00000141	Wiel Tandwielhuis Deksel L
149	SH00000142	Mw Motor S Compleet Drc200
150	SH00000143	Wielring Metaal Drc200
151	SH00000144	Wiel Tandwiel 2 Drc200
152	SH00000145	Wiel Tandwiel 3 Drc200
153	SH00000146	Wiel Tandwiel 4 Drc200
154	SH00000147	Wiel Tandwiel 5 Drc200
155	SH00000148	Wiel Tandwielhuis As 1 Drc200
156	SH00000151	Wiel L Unit Deksel Drc200
157	SH00000153	Wiel Kabel Drc200
158	SH00000123	Schroef M2.6X4 Drc200*
160	SH00000154	Wiel Rechts Compleet Drc200
161	SH00000152	Wiel As Drc200
162	SH00000071	Schroef M3X10 Drc200
163	SH00000229	Schroef M3X10 Drc200*
164	SH00000227	Motor Afdekkap Drc200
165	SH00000157	Wiel Rechts Drc200
166	SH00000155	Wiel Tandwielhuis R Drc200
167	SH00000156	Wiel Tandwielhuis Deksel R*
168	SH00000142	Mw Motor S Compleet Drc200
169	SH00000143	Wielring Metaal Drc200
170	SH00000144	Wiel Tandwiel 2 Drc200
171	SH00000145	Wiel Tandwiel 3 Drc200
172	SH00000146	Wiel Tandwiel 4 Drc200
173	SH00000147	Wiel Tandwiel 5 Drc200
174	SH00000148	Wiel Tandwielhuis As 1 Drc200
175	SH00000158	Wiel R Unit Deksel DRC200 P
176	SH00000153	Wiel Kabel Drc200
177	SH00000123	Schroef M2.6X4 Drc200*
178	SH00000159	Luchtgeleider Voor Drc200
179	SH00000160	Luchtgeleider Achter Drc200
180	SH00000161	Waaier Motor Unit Drc200
181	SH00000162	Waaier Bescherming Drc200
182	SH00000077	Photo Sensor Drc200
183	SH00000163	Afdichting Luchtgeleider

Partdrawing for DRC200Z - Pagina 6

Nr.	Part nr.	Name
184	SH00000164	Afdekkap Sensorkabel Drc200
185	SH00000165	Waaier Motor Kabel Drc200
186	SH00000111	Schroef M4X10 Drc200
187	SH00000166	Zwenkwiel Frame Achter Drc200
188	SH00000167	Zwenkwiel As Achter Drc200
189	SH00000135	Borgring Drc200
190	SH00000168	Zwenkwiel Drc200
191	SH00000169	Stootrand Drc200
192	SH00000170	Stootrand Kap Drc200
193	SH00000171	Sensor Houder C Compl Drc200 P
194	SH00000172	Sensor Houder L1 Cmpl Drc200 P
195	SH00000173	Sensor Houder L2 Cmpl Drc200 P
196	SH00000174	Sensor Houder L3 Cmpl Drc200 P
197	SH00000175	Sensor Houder R1 Cmpl Drc200 P
198	SH00000176	Sensor Houder R2 Cmpl Drc200 P
199	SH00000177	Sensor Houder R3 Cmpl Drc200 P
200	SH00000245	Sensor Kabel C Drc200
201	SH00000179	Sensor Kabel 1 Drc200
202	SH00000179	Sensor Kabel 1 Drc200
203	SH00000180	Sensor Kabel 2 Drc200
204	SH00000180	Sensor Kabel 2 Drc200
205	SH00000181	Sensor Kabel 3 Drc200
206	SH00000181	Sensor Kabel 3 Drc200
207	SH00000182	Sensor Kabel Aarde Drc200
208	SH00000183	Revet 4.5/25/T1 Drc200
209	SH00000111	Schroef M4X10 Drc200
210	SH00000184	Schroef M3X6*
211	SH00000184	Schroef M3X6*
212	SH00000184	Schroef M3X6*
213	SH00000184	Schroef M3X6*
214	SH00000184	Schroef M3X6*
215	SH00000184	Schroef M3X6*
216	SH00000184	Schroef M3X6*
217	SH00000184	Schroef M3X6*
218	SH00000185	Bovenhuis Drc200
219	SH00000247	Deksel K Drc200
220	SH00000187	Handgreep Drc200
221	SH00000188	Handgreepdeksel Drc200 P
222	SH00000189	Drukknop Drc200
223	SH00000190	Printplaat Drc200 P
224	SH00000191	Printplaat Houder Drc200
225	SH00000192	Led Lens L Drc200
226	SH00000193	Led Lens Pakking Drc200
227	SH00000194	Led Reflector Drc200
228	SH00000195	Led Printplaat Drc200
229	SH00000196	Zoemer Printplaat Drc200

Partdrawing for DRC200Z - Pagina 6

Nr.	Part nr.	Name
230	SH00000197	Filter Schakelaar Drc200 P
231	SH00000198	Filter Schakelaar Veer Drc200
232	SH00000199	Filter Schakelaar Houder P
233	SH00000200	Afdichtring Luchtgeleider
234	SH00000201	Zuigmond Afdichtring Dcr200
235	SH00000202	Zuigmond Pakking Dcr200
236	SH00000248	Tiptoetsen Afdekplaatje Drc200
237	SH00000204	Led Lens S Drc200
238	SH00000205	Uitlaatfilter Drc200
239	SH00000206	Blokkeer Sluiting
240	SH00000249	Printplaat Kabel Drc200
241	SH00000208	Ledprintplaat Kabel Drc200
242	SH00000110	Schroef M3X8Xrevet8
243	SH00000110	Schroef M3X8Xrevet8
244	SH00000110	Schroef M3X8Xrevet8
245	SH00000184	Schroef M3X6*
246	SH00000071	Schroef M3X10 Drc200
247	SH00000071	Schroef M3X10 Drc200
248	SH00000071	Schroef M3X10 Drc200
249	SH00000111	Schroef M4X10 Drc200
250	SH00000209	Stofopvangbak Drc200
251	SH00000210	Afdekkap Drc200
252	SH00000211	Tussenplaat Drc200
253	SH00000212	Filterhouder Drc200
254	SH00000213	Fijnstoffilter RoboCleaner
255	SH00000214	Bovendeksel Drc200
256	SH00000215	Sluiting Drc200
257	SH00000216	Scharnierpen Drc200
258	SH00000252	Label, Waarschuwings-*
259	SH00000253	Label, Robopro-*
260	SH00000244	Ferriet Kern Drc200
261	SH00000244	Ferriet Kern Drc200
300	SH00000219	Afstandbediening DRC200
301	SH00000231	Sensortape 15 mtr DRC200
302	SH00000281	Sensor Beschermplaatje*
304	SH00000407	Tapschroef 4X16

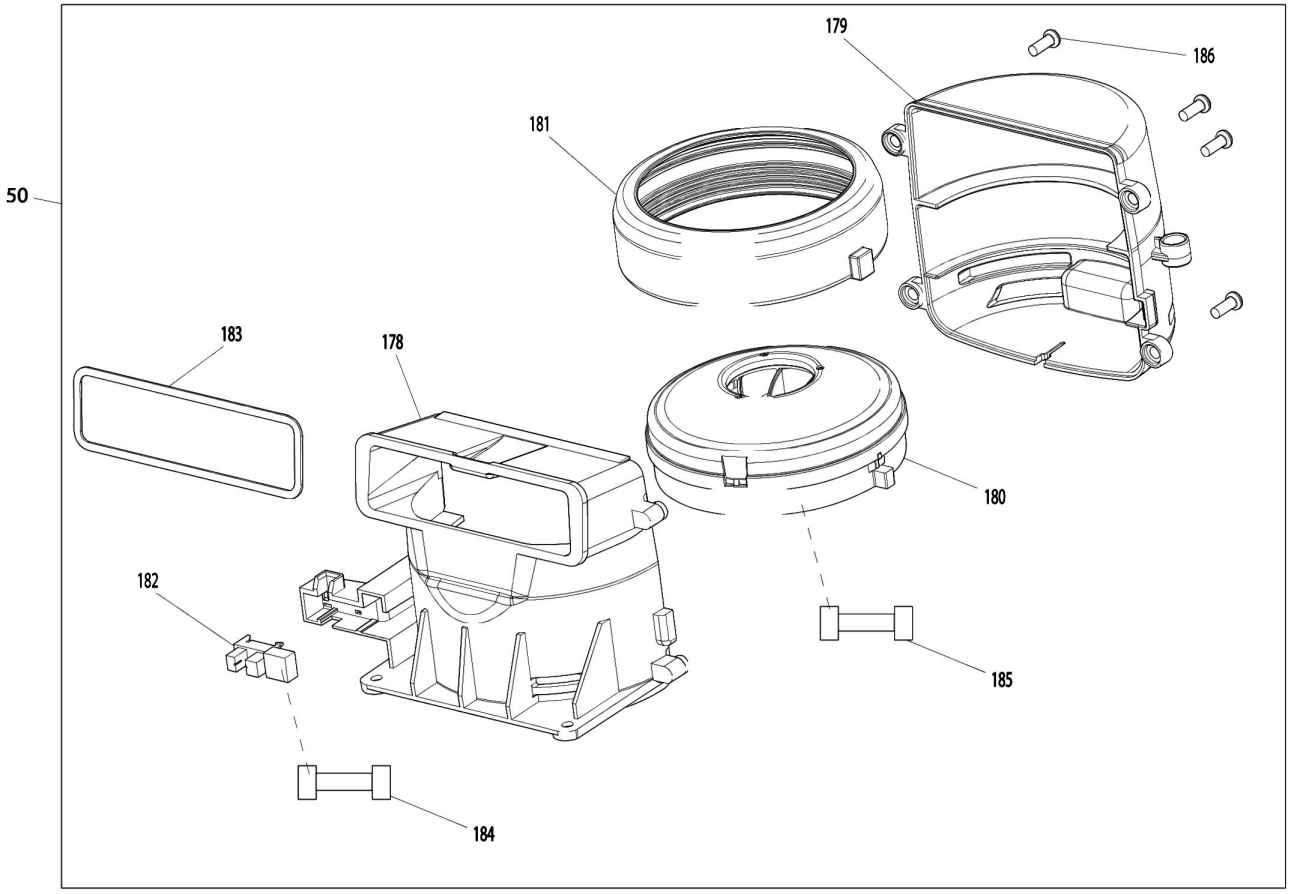
50
179
186
181
183
178
180
182
185
184

Partdrawing for DRC200Z - Pagina 7

Nr.	Part nr.	Name
001	SH00000063	Borstelrol Drc200 P
002	SH00000064	Bodemplaat DRC200 P
003	SH00000065	Borstelset
004	SH00000066	Afdekkap Drc200
005	SH00000067	Afdekplaat Kabel R Drc200 P
006	SH00000068	Afdekplaat Kabel L Drc200 P
007	SH00000069	Schroef M4X8
008	SH00000070	Schroef Sb (2 Stuks)
009	SH00000071	Schroef M3X10 Drc200
010	SH00000071	Schroef M3X10 Drc200
011	SH00000221	Schroef M4X16 Drc200
012	SH00000221	Schroef M4X16 Drc200
013	SH00000072	Bodemplaat DRC200 P
014	SH00000073	Bedieningspaneel Drc200 P
015	SH00000241	Aansluitunit Drc200 P
016	SH00000075	Aansluitunit Drc200
017	SH00000076	Controller Houder DRC200 P
018	SH00000078	Bediningspaneel Drc200 P
019	SH00000079	Batt. Bediningspan. Drc200 P
020	SH00000080	Isolatieplaatje Drc200*
021	SH00000081	Contacthouder L Drc200
022	SH00000082	Contacthouder R Drc200
023	SH00000083	Rubber Pen Drc200
024	SH00000083	Rubber Pen Drc200
025	SH00000084	Voorrol As Drc200
026	SH00000085	Voorrol As Compleet Drc200
027	SH00000086	Ir Sensor C Compleet Drc200 P
027C10	SH00000307	Tapschroef DRC200
027C20	SH00000308	IR Houder CK DRC200
028	SH00000086	Ir Sensor C Compleet Drc200 P
028C10	SH00000307	Tapschroef DRC200
028C20	SH00000308	IR Houder CK DRC200
029	SH00000087	Ir Sensor S Compleet Drc200 P
029C10	SH00000307	Tapschroef DRC200
029C20	SH00000309	IR Houder SK DRC200
030	SH00000087	Ir Sensor S Compleet Drc200 P
030C10	SH00000307	Tapschroef DRC200
030C20	SH00000309	IR Houder SK DRC200
031	SH00000088	Bl Sensor Compleet Drc200 P
032	SH00000222	Sensor Lens Plaat Drc200 P
033	SH00000222	Sensor Lens Plaat Drc200 P
035	SH00000222	Sensor Lens Plaat Drc200 P
036	SH00000222	Sensor Lens Plaat Drc200 P
037	SH00000222	Sensor Lens Plaat Drc200 P
038	SH00000089	Gewicht Plaatje Drc200
039	SH00000090	Stootrubber Links Drc200

Partdrawing for DRC200Z - Pagina 7

Nr.	Part nr.	Name
040	SH00000091	Stootrubber Rechts Drc200 P
041	SH00000092	Stootrubber Veer Drc200
042	SH00000092	Stootrubber Veer Drc200
043	SH00000093	Stuur Unit Links Drc200
044	SH00000094	Stuur Unit Rechts Drc200
045	SH00000095	Aandrijfunit Drc200 P
046	SH00000096	Wiel Links Compleet Drc200
047	SH00000097	Wiel Rechts Compleet Drc200 P
048	SH00000098	Wiel Veer Drc200
049	SH00000098	Wiel Veer Drc200
050	SH00000099	Luchtverplaatser Drc200
051	SH00000101	Bumperkabel Drc200
052	SH00000101	Bumperkabel Drc200
053	SH00000223	Waaier Dcr200
054	SH00000224	Waaier Afdekplaatje Drc200*
055	SH00000104	Batterijkabel L Drc200
056	SH00000105	Batterijkabel R Drc200
057	SH00000106	Batterijkabel Ps Drc200
058	SH00000107	Batterij Signaal Kabel Drc200
059	SH00000108	Batterij Aarde Kabel Drc200
060	SH00000109	As Kabel Drc200
061	SH00000242	Sensor Kabel L (Veligheids-)
062	SH00000243	Sensor Kabel R (Veligheids-)
063	SH00000110	Schroef M3X8Xrevet8
064	SH00000110	Schroef M3X8Xrevet8
065	SH00000110	Schroef M3X8Xrevet8
066	SH00000111	Schroef M4X10 Drc200
067	SH00000111	Schroef M4X10 Drc200
068	SH00000111	Schroef M4X10 Drc200
069	SH00000111	Schroef M4X10 Drc200
070	SH00000111	Schroef M4X10 Drc200
071	SH00000111	Schroef M4X10 Drc200
072	SH00000111	Schroef M4X10 Drc200
073	SH00000111	Schroef M4X10 Drc200
074	SH00000111	Schroef M4X10 Drc200
075	SH00000111	Schroef M4X10 Drc200
076	SH00000111	Schroef M4X10 Drc200
077	SH00000111	Schroef M4X10 Drc200
078	SH00000111	Schroef M4X10 Drc200
079	SH00000111	Schroef M4X10 Drc200
080	SH00000111	Schroef M4X10 Drc200
081	SH00000111	Schroef M4X10 Drc200
082	SH00000111	Schroef M4X10 Drc200
083	SH00000111	Schroef M4X10 Drc200
084	SH00000112	Revet 4.5X13Xt1 Drc200*
085	SH00000113	Schroef M5X10Xrevet16 Drc200*

Partdrawing for DRC200Z - Pagina 7

Nr.	Part nr.	Name
086	643523-1	Aansluitunit DRC200 (3 Cont)
087	643523-1	Aansluitunit DRC200 (3 Cont)
088	SH00000226	Revet Drc200
089	SH00000236	Sensor Lens Beschermplaatje P
090	SH00000236	Sensor Lens Beschermplaatje P
091	SH00000236	Sensor Lens Beschermplaatje P
092	SH00000236	Sensor Lens Beschermplaatje P
093	SH00000236	Sensor Lens Beschermplaatje P
094	SH00000236	Sensor Lens Beschermplaatje P
095	SH00000244	Ferriet Kern Drc200
101	SH00000114	Motor S Compleet Drc200
102	SH00000115	Motorhouder Links Drc200
103	SH00000116	Motordeksel Drc200
104	SH00000117	Motor Ring Drc200
105	SH00000118	Motor Tandwiel 4 Drc200
106	SH00000119	Motor Tandwiel 3 Drc200
107	SH00000120	Motor Tandwiel 2 Drc200
108	SH00000121	As 1
109	SH00000122	Tandwiel As 1
110	SH00000123	Schroef M2.6X4 Drc200*
111	SH00000124	Zijborstel Kabel Drc200
112	SH00000071	Schroef M3X10 Drc200
113	SH00000227	Motor Afdekkap Drc200
114	SH00000114	Motor S Compleet Drc200
115	SH00000125	Motorhouder Rechts Drc200
116	SH00000116	Motordeksel Drc200
117	SH00000117	Motor Ring Drc200
118	SH00000120	Motor Tandwiel 2 Drc200
119	SH00000119	Motor Tandwiel 3 Drc200
120	SH00000118	Motor Tandwiel 4 Drc200
121	SH00000121	As 1
122	SH00000122	Tandwiel As 1
123	SH00000123	Schroef M2.6X4 Drc200*
124	SH00000124	Zijborstel Kabel Drc200
125	SH00000071	Schroef M3X10 Drc200
126	SH00000227	Motor Afdekkap Drc200
127	SH00000126	Motor D Compleet DRC200 P
128	SH00000127	Aandrijfunit Deksel K Drc200
129	SH00000129	Aandrijf Unit Tandwiel 2
130	SH00000130	Aandrijfunit As Drc200
131	SH00000131	Aandrijf Unit Tandwiel 3
132	SH00000132	Aandrijf Unit Houder DRC200 P
133	SH00000133	Kogellager Drc200
134	SH00000133	Kogellager Drc200
135	SH00000134	Revet 050 Drc200*
136	SH00000134	Revet 050 Drc200*

Partdrawing for DRC200Z - Pagina 7

Nr.	Part nr.	Name
137	SH00000228	Borgring Drc200*
138	SH00000136	V-Snaar Drc200
139	SH00000137	Aandrijf Unit Kabel Drc200
140	SH00000071	Schroef M3X10 Drc200
141	SH00000139	Wielunit Links Compleet Drc200
142	SH00000152	Wiel As Drc200
143	SH00000071	Schroef M3X10 Drc200
144	SH00000229	Schroef M3X10 Drc200*
145	SH00000227	Motor Afdekkap Drc200
146	SH00000150	Wiel Links Drc200
147	SH00000140	Wiel Tandwielhuis Links Drc200
148	SH00000141	Wiel Tandwielhuis Deksel L
149	SH00000142	Mw Motor S Compleet Drc200
150	SH00000143	Wielring Metaal Drc200
151	SH00000144	Wiel Tandwiel 2 Drc200
152	SH00000145	Wiel Tandwiel 3 Drc200
153	SH00000146	Wiel Tandwiel 4 Drc200
154	SH00000147	Wiel Tandwiel 5 Drc200
155	SH00000148	Wiel Tandwielhuis As 1 Drc200
156	SH00000151	Wiel L Unit Deksel Drc200
157	SH00000153	Wiel Kabel Drc200
158	SH00000123	Schroef M2.6X4 Drc200*
160	SH00000154	Wiel Rechts Compleet Drc200
161	SH00000152	Wiel As Drc200
162	SH00000071	Schroef M3X10 Drc200
163	SH00000229	Schroef M3X10 Drc200*
164	SH00000227	Motor Afdekkap Drc200
165	SH00000157	Wiel Rechts Drc200
166	SH00000155	Wiel Tandwielhuis R Drc200
167	SH00000156	Wiel Tandwielhuis Deksel R*
168	SH00000142	Mw Motor S Compleet Drc200
169	SH00000143	Wielring Metaal Drc200
170	SH00000144	Wiel Tandwiel 2 Drc200
171	SH00000145	Wiel Tandwiel 3 Drc200
172	SH00000146	Wiel Tandwiel 4 Drc200
173	SH00000147	Wiel Tandwiel 5 Drc200
174	SH00000148	Wiel Tandwielhuis As 1 Drc200
175	SH00000158	Wiel R Unit Deksel DRC200 P
176	SH00000153	Wiel Kabel Drc200
177	SH00000123	Schroef M2.6X4 Drc200*
178	SH00000159	Luchtgeleider Voor Drc200
179	SH00000160	Luchtgeleider Achter Drc200
180	SH00000161	Waaier Motor Unit Drc200
181	SH00000162	Waaier Bescherming Drc200
182	SH00000077	Photo Sensor Drc200
183	SH00000163	Afdichting Luchtgeleider

Partdrawing for DRC200Z - Pagina 7

Nr.	Part nr.	Name
184	SH00000164	Afdekkap Sensorkabel Drc200
185	SH00000165	Waaier Motor Kabel Drc200
186	SH00000111	Schroef M4X10 Drc200
187	SH00000166	Zwenkwiel Frame Achter Drc200
188	SH00000167	Zwenkwiel As Achter Drc200
189	SH00000135	Borgring Drc200
190	SH00000168	Zwenkwiel Drc200
191	SH00000169	Stootrand Drc200
192	SH00000170	Stootrand Kap Drc200
193	SH00000171	Sensor Houder C Compl Drc200 P
194	SH00000172	Sensor Houder L1 Cmpl Drc200 P
195	SH00000173	Sensor Houder L2 Cmpl Drc200 P
196	SH00000174	Sensor Houder L3 Cmpl Drc200 P
197	SH00000175	Sensor Houder R1 Cmpl Drc200 P
198	SH00000176	Sensor Houder R2 Cmpl Drc200 P
199	SH00000177	Sensor Houder R3 Cmpl Drc200 P
200	SH00000245	Sensor Kabel C Drc200
201	SH00000179	Sensor Kabel 1 Drc200
202	SH00000179	Sensor Kabel 1 Drc200
203	SH00000180	Sensor Kabel 2 Drc200
204	SH00000180	Sensor Kabel 2 Drc200
205	SH00000181	Sensor Kabel 3 Drc200
206	SH00000181	Sensor Kabel 3 Drc200
207	SH00000182	Sensor Kabel Aarde Drc200
208	SH00000183	Revet 4.5/25/T1 Drc200
209	SH00000111	Schroef M4X10 Drc200
210	SH00000184	Schroef M3X6*
211	SH00000184	Schroef M3X6*
212	SH00000184	Schroef M3X6*
213	SH00000184	Schroef M3X6*
214	SH00000184	Schroef M3X6*
215	SH00000184	Schroef M3X6*
216	SH00000184	Schroef M3X6*
217	SH00000184	Schroef M3X6*
218	SH00000185	Bovenhuis Drc200
219	SH00000247	Deksel K Drc200
220	SH00000187	Handgreep Drc200
221	SH00000188	Handgreepdeksel Drc200 P
222	SH00000189	Drukknop Drc200
223	SH00000190	Printplaat Drc200 P
224	SH00000191	Printplaat Houder Drc200
225	SH00000192	Led Lens L Drc200
226	SH00000193	Led Lens Pakking Drc200
227	SH00000194	Led Reflector Drc200
228	SH00000195	Led Printplaat Drc200
229	SH00000196	Zoemer Printplaat Drc200

Partdrawing for DRC200Z - Pagina 7

Nr.	Part nr.	Name
230	SH00000197	Filter Schakelaar Drc200 P
231	SH00000198	Filter Schakelaar Veer Drc200
232	SH00000199	Filter Schakelaar Houder P
233	SH00000200	Afdichtring Luchtgeleider
234	SH00000201	Zuigmond Afdichtring Dcr200
235	SH00000202	Zuigmond Pakking Dcr200
236	SH00000248	Tiptoetsen Afdekplaatje Drc200
237	SH00000204	Led Lens S Drc200
238	SH00000205	Uitlaatfilter Drc200
239	SH00000206	Blokkeer Sluiting
240	SH00000249	Printplaat Kabel Drc200
241	SH00000208	Ledprintplaat Kabel Drc200
242	SH00000110	Schroef M3X8Xrevet8
243	SH00000110	Schroef M3X8Xrevet8
244	SH00000110	Schroef M3X8Xrevet8
245	SH00000184	Schroef M3X6*
246	SH00000071	Schroef M3X10 Drc200
247	SH00000071	Schroef M3X10 Drc200
248	SH00000071	Schroef M3X10 Drc200
249	SH00000111	Schroef M4X10 Drc200
250	SH00000209	Stofopvangbak Drc200
251	SH00000210	Afdekkap Drc200
252	SH00000211	Tussenplaat Drc200
253	SH00000212	Filterhouder Drc200
254	SH00000213	Fijnstoffilter RoboCleaner
255	SH00000214	Bovendeksel Drc200
256	SH00000215	Sluiting Drc200
257	SH00000216	Scharnierpen Drc200
258	SH00000252	Label, Waarschuwings-*
259	SH00000253	Label, Robopro-*
260	SH00000244	Ferriet Kern Drc200
261	SH00000244	Ferriet Kern Drc200
300	SH00000219	Afstandbediening DRC200
301	SH00000231	Sensortape 15 mtr DRC200
302	SH00000281	Sensor Beschermplaatje*
304	SH00000407	Tapschroef 4X16

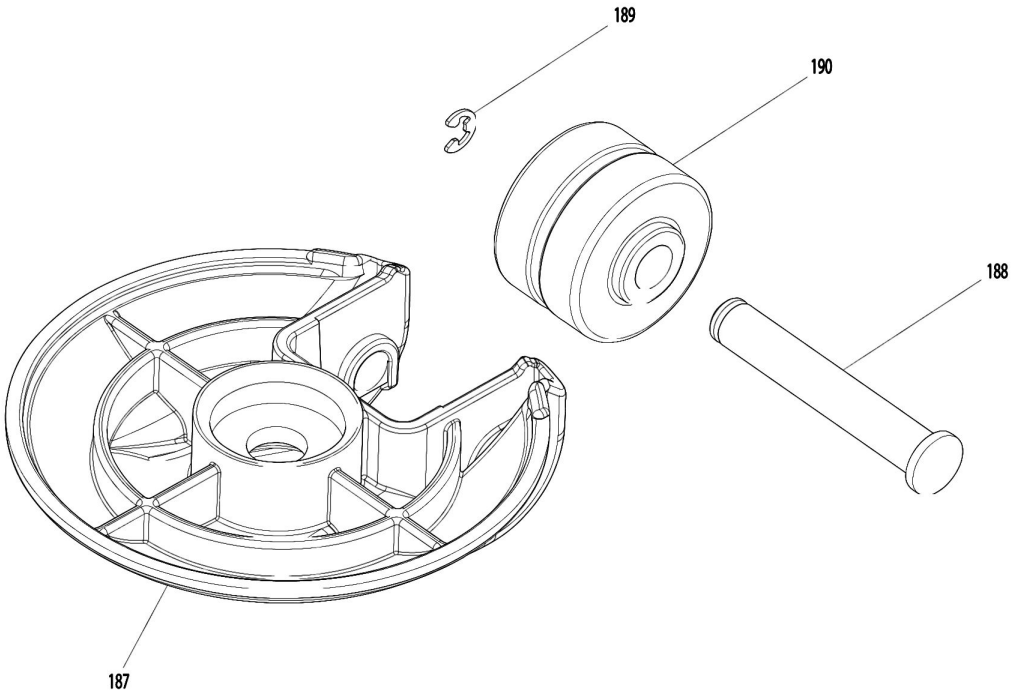
189
190
188
187

Partdrawing for DRC200Z - Pagina 8

Nr.	Part nr.	Name
001	SH00000063	Borstelrol Drc200 P
002	SH00000064	Bodemplaat DRC200 P
003	SH00000065	Borstelset
004	SH00000066	Afdekkap Drc200
005	SH00000067	Afdekplaat Kabel R Drc200 P
006	SH00000068	Afdekplaat Kabel L Drc200 P
007	SH00000069	Schroef M4X8
008	SH00000070	Schroef Sb (2 Stuks)
009	SH00000071	Schroef M3X10 Drc200
010	SH00000071	Schroef M3X10 Drc200
011	SH00000221	Schroef M4X16 Drc200
012	SH00000221	Schroef M4X16 Drc200
013	SH00000072	Bodemplaat DRC200 P
014	SH00000073	Bedieningspaneel Drc200 P
015	SH00000241	Aansluitunit Drc200 P
016	SH00000075	Aansluitunit Drc200
017	SH00000076	Controller Houder DRC200 P
018	SH00000078	Bediningspaneel Drc200 P
019	SH00000079	Batt. Bediningspan. Drc200 P
020	SH00000080	Isolatieplaatje Drc200*
021	SH00000081	Contacthouder L Drc200
022	SH00000082	Contacthouder R Drc200
023	SH00000083	Rubber Pen Drc200
024	SH00000083	Rubber Pen Drc200
025	SH00000084	Voorrol As Drc200
026	SH00000085	Voorrol As Compleet Drc200
027	SH00000086	Ir Sensor C Compleet Drc200 P
027C10	SH00000307	Tapschroef DRC200
027C20	SH00000308	IR Houder CK DRC200
028	SH00000086	Ir Sensor C Compleet Drc200 P
028C10	SH00000307	Tapschroef DRC200
028C20	SH00000308	IR Houder CK DRC200
029	SH00000087	Ir Sensor S Compleet Drc200 P
029C10	SH00000307	Tapschroef DRC200
029C20	SH00000309	IR Houder SK DRC200
030	SH00000087	Ir Sensor S Compleet Drc200 P
030C10	SH00000307	Tapschroef DRC200
030C20	SH00000309	IR Houder SK DRC200
031	SH00000088	Bl Sensor Compleet Drc200 P
032	SH00000222	Sensor Lens Plaat Drc200 P
033	SH00000222	Sensor Lens Plaat Drc200 P
035	SH00000222	Sensor Lens Plaat Drc200 P
036	SH00000222	Sensor Lens Plaat Drc200 P
037	SH00000222	Sensor Lens Plaat Drc200 P
038	SH00000089	Gewicht Plaatje Drc200
039	SH00000090	Stootrubber Links Drc200

Partdrawing for DRC200Z - Pagina 8

Nr.	Part nr.	Name
040	SH00000091	Stootrubber Rechts Drc200 P
041	SH00000092	Stootrubber Veer Drc200
042	SH00000092	Stootrubber Veer Drc200
043	SH00000093	Stuur Unit Links Drc200
044	SH00000094	Stuur Unit Rechts Drc200
045	SH00000095	Aandrijfunit Drc200 P
046	SH00000096	Wiel Links Compleet Drc200
047	SH00000097	Wiel Rechts Compleet Drc200 P
048	SH00000098	Wiel Veer Drc200
049	SH00000098	Wiel Veer Drc200
050	SH00000099	Luchtverplaatser Drc200
051	SH00000101	Bumperkabel Drc200
052	SH00000101	Bumperkabel Drc200
053	SH00000223	Waaier Dcr200
054	SH00000224	Waaier Afdekplaatje Drc200*
055	SH00000104	Batterijkabel L Drc200
056	SH00000105	Batterijkabel R Drc200
057	SH00000106	Batterijkabel Ps Drc200
058	SH00000107	Batterij Signaal Kabel Drc200
059	SH00000108	Batterij Aarde Kabel Drc200
060	SH00000109	As Kabel Drc200
061	SH00000242	Sensor Kabel L (Veligheids-)
062	SH00000243	Sensor Kabel R (Veligheids-)
063	SH00000110	Schroef M3X8Xrevet8
064	SH00000110	Schroef M3X8Xrevet8
065	SH00000110	Schroef M3X8Xrevet8
066	SH00000111	Schroef M4X10 Drc200
067	SH00000111	Schroef M4X10 Drc200
068	SH00000111	Schroef M4X10 Drc200
069	SH00000111	Schroef M4X10 Drc200
070	SH00000111	Schroef M4X10 Drc200
071	SH00000111	Schroef M4X10 Drc200
072	SH00000111	Schroef M4X10 Drc200
073	SH00000111	Schroef M4X10 Drc200
074	SH00000111	Schroef M4X10 Drc200
075	SH00000111	Schroef M4X10 Drc200
076	SH00000111	Schroef M4X10 Drc200
077	SH00000111	Schroef M4X10 Drc200
078	SH00000111	Schroef M4X10 Drc200
079	SH00000111	Schroef M4X10 Drc200
080	SH00000111	Schroef M4X10 Drc200
081	SH00000111	Schroef M4X10 Drc200
082	SH00000111	Schroef M4X10 Drc200
083	SH00000111	Schroef M4X10 Drc200
084	SH00000112	Revet 4.5X13Xt1 Drc200*
085	SH00000113	Schroef M5X10Xrevet16 Drc200*

Partdrawing for DRC200Z - Pagina 8

Nr.	Part nr.	Name
086	643523-1	Aansluitunit DRC200 (3 Cont)
087	643523-1	Aansluitunit DRC200 (3 Cont)
088	SH00000226	Revet Drc200
089	SH00000236	Sensor Lens Beschermplaatje P
090	SH00000236	Sensor Lens Beschermplaatje P
091	SH00000236	Sensor Lens Beschermplaatje P
092	SH00000236	Sensor Lens Beschermplaatje P
093	SH00000236	Sensor Lens Beschermplaatje P
094	SH00000236	Sensor Lens Beschermplaatje P
095	SH00000244	Ferriet Kern Drc200
101	SH00000114	Motor S Compleet Drc200
102	SH00000115	Motorhouder Links Drc200
103	SH00000116	Motordeksel Drc200
104	SH00000117	Motor Ring Drc200
105	SH00000118	Motor Tandwiel 4 Drc200
106	SH00000119	Motor Tandwiel 3 Drc200
107	SH00000120	Motor Tandwiel 2 Drc200
108	SH00000121	As 1
109	SH00000122	Tandwiel As 1
110	SH00000123	Schroef M2.6X4 Drc200*
111	SH00000124	Zijborstel Kabel Drc200
112	SH00000071	Schroef M3X10 Drc200
113	SH00000227	Motor Afdekkap Drc200
114	SH00000114	Motor S Compleet Drc200
115	SH00000125	Motorhouder Rechts Drc200
116	SH00000116	Motordeksel Drc200
117	SH00000117	Motor Ring Drc200
118	SH00000120	Motor Tandwiel 2 Drc200
119	SH00000119	Motor Tandwiel 3 Drc200
120	SH00000118	Motor Tandwiel 4 Drc200
121	SH00000121	As 1
122	SH00000122	Tandwiel As 1
123	SH00000123	Schroef M2.6X4 Drc200*
124	SH00000124	Zijborstel Kabel Drc200
125	SH00000071	Schroef M3X10 Drc200
126	SH00000227	Motor Afdekkap Drc200
127	SH00000126	Motor D Compleet DRC200 P
128	SH00000127	Aandrijfunit Deksel K Drc200
129	SH00000129	Aandrijf Unit Tandwiel 2
130	SH00000130	Aandrijfunit As Drc200
131	SH00000131	Aandrijf Unit Tandwiel 3
132	SH00000132	Aandrijf Unit Houder DRC200 P
133	SH00000133	Kogellager Drc200
134	SH00000133	Kogellager Drc200
135	SH00000134	Revet 050 Drc200*
136	SH00000134	Revet 050 Drc200*

Partdrawing for DRC200Z - Pagina 8

Nr.	Part nr.	Name
137	SH00000228	Borgring Drc200*
138	SH00000136	V-Snaar Drc200
139	SH00000137	Aandrijf Unit Kabel Drc200
140	SH00000071	Schroef M3X10 Drc200
141	SH00000139	Wielunit Links Compleet Drc200
142	SH00000152	Wiel As Drc200
143	SH00000071	Schroef M3X10 Drc200
144	SH00000229	Schroef M3X10 Drc200*
145	SH00000227	Motor Afdekkap Drc200
146	SH00000150	Wiel Links Drc200
147	SH00000140	Wiel Tandwielhuis Links Drc200
148	SH00000141	Wiel Tandwielhuis Deksel L
149	SH00000142	Mw Motor S Compleet Drc200
150	SH00000143	Wielring Metaal Drc200
151	SH00000144	Wiel Tandwiel 2 Drc200
152	SH00000145	Wiel Tandwiel 3 Drc200
153	SH00000146	Wiel Tandwiel 4 Drc200
154	SH00000147	Wiel Tandwiel 5 Drc200
155	SH00000148	Wiel Tandwielhuis As 1 Drc200
156	SH00000151	Wiel L Unit Deksel Drc200
157	SH00000153	Wiel Kabel Drc200
158	SH00000123	Schroef M2.6X4 Drc200*
160	SH00000154	Wiel Rechts Compleet Drc200
161	SH00000152	Wiel As Drc200
162	SH00000071	Schroef M3X10 Drc200
163	SH00000229	Schroef M3X10 Drc200*
164	SH00000227	Motor Afdekkap Drc200
165	SH00000157	Wiel Rechts Drc200
166	SH00000155	Wiel Tandwielhuis R Drc200
167	SH00000156	Wiel Tandwielhuis Deksel R*
168	SH00000142	Mw Motor S Compleet Drc200
169	SH00000143	Wielring Metaal Drc200
170	SH00000144	Wiel Tandwiel 2 Drc200
171	SH00000145	Wiel Tandwiel 3 Drc200
172	SH00000146	Wiel Tandwiel 4 Drc200
173	SH00000147	Wiel Tandwiel 5 Drc200
174	SH00000148	Wiel Tandwielhuis As 1 Drc200
175	SH00000158	Wiel R Unit Deksel DRC200 P
176	SH00000153	Wiel Kabel Drc200
177	SH00000123	Schroef M2.6X4 Drc200*
178	SH00000159	Luchtgeleider Voor Drc200
179	SH00000160	Luchtgeleider Achter Drc200
180	SH00000161	Waaier Motor Unit Drc200
181	SH00000162	Waaier Bescherming Drc200
182	SH00000077	Photo Sensor Drc200
183	SH00000163	Afdichting Luchtgeleider

Partdrawing for DRC200Z - Pagina 8

Nr.	Part nr.	Name
184	SH00000164	Afdekkap Sensorkabel Drc200
185	SH00000165	Waaier Motor Kabel Drc200
186	SH00000111	Schroef M4X10 Drc200
187	SH00000166	Zwenkwiel Frame Achter Drc200
188	SH00000167	Zwenkwiel As Achter Drc200
189	SH00000135	Borgring Drc200
190	SH00000168	Zwenkwiel Drc200
191	SH00000169	Stootrand Drc200
192	SH00000170	Stootrand Kap Drc200
193	SH00000171	Sensor Houder C Compl Drc200 P
194	SH00000172	Sensor Houder L1 Cmpl Drc200 P
195	SH00000173	Sensor Houder L2 Cmpl Drc200 P
196	SH00000174	Sensor Houder L3 Cmpl Drc200 P
197	SH00000175	Sensor Houder R1 Cmpl Drc200 P
198	SH00000176	Sensor Houder R2 Cmpl Drc200 P
199	SH00000177	Sensor Houder R3 Cmpl Drc200 P
200	SH00000245	Sensor Kabel C Drc200
201	SH00000179	Sensor Kabel 1 Drc200
202	SH00000179	Sensor Kabel 1 Drc200
203	SH00000180	Sensor Kabel 2 Drc200
204	SH00000180	Sensor Kabel 2 Drc200
205	SH00000181	Sensor Kabel 3 Drc200
206	SH00000181	Sensor Kabel 3 Drc200
207	SH00000182	Sensor Kabel Aarde Drc200
208	SH00000183	Revet 4.5/25/T1 Drc200
209	SH00000111	Schroef M4X10 Drc200
210	SH00000184	Schroef M3X6*
211	SH00000184	Schroef M3X6*
212	SH00000184	Schroef M3X6*
213	SH00000184	Schroef M3X6*
214	SH00000184	Schroef M3X6*
215	SH00000184	Schroef M3X6*
216	SH00000184	Schroef M3X6*
217	SH00000184	Schroef M3X6*
218	SH00000185	Bovenhuis Drc200
219	SH00000247	Deksel K Drc200
220	SH00000187	Handgreep Drc200
221	SH00000188	Handgreepdeksel Drc200 P
222	SH00000189	Drukknop Drc200
223	SH00000190	Printplaat Drc200 P
224	SH00000191	Printplaat Houder Drc200
225	SH00000192	Led Lens L Drc200
226	SH00000193	Led Lens Pakking Drc200
227	SH00000194	Led Reflector Drc200
228	SH00000195	Led Printplaat Drc200
229	SH00000196	Zoemer Printplaat Drc200

Partdrawing for DRC200Z - Pagina 8

Nr.	Part nr.	Name
230	SH00000197	Filter Schakelaar Drc200 P
231	SH00000198	Filter Schakelaar Veer Drc200
232	SH00000199	Filter Schakelaar Houder P
233	SH00000200	Afdichtring Luchtgeleider
234	SH00000201	Zuigmond Afdichtring Dcr200
235	SH00000202	Zuigmond Pakking Dcr200
236	SH00000248	Tiptoetsen Afdekplaatje Drc200
237	SH00000204	Led Lens S Drc200
238	SH00000205	Uitlaatfilter Drc200
239	SH00000206	Blokkeer Sluiting
240	SH00000249	Printplaat Kabel Drc200
241	SH00000208	Ledprintplaat Kabel Drc200
242	SH00000110	Schroef M3X8Xrevet8
243	SH00000110	Schroef M3X8Xrevet8
244	SH00000110	Schroef M3X8Xrevet8
245	SH00000184	Schroef M3X6*
246	SH00000071	Schroef M3X10 Drc200
247	SH00000071	Schroef M3X10 Drc200
248	SH00000071	Schroef M3X10 Drc200
249	SH00000111	Schroef M4X10 Drc200
250	SH00000209	Stofopvangbak Drc200
251	SH00000210	Afdekkap Drc200
252	SH00000211	Tussenplaat Drc200
253	SH00000212	Filterhouder Drc200
254	SH00000213	Fijnstoffilter RoboCleaner
255	SH00000214	Bovendeksel Drc200
256	SH00000215	Sluiting Drc200
257	SH00000216	Scharnierpen Drc200
258	SH00000252	Label, Waarschuwings-*
259	SH00000253	Label, Robopro-*
260	SH00000244	Ferriet Kern Drc200
261	SH00000244	Ferriet Kern Drc200
300	SH00000219	Afstandbediening DRC200
301	SH00000231	Sensortape 15 mtr DRC200
302	SH00000281	Sensor Beschermplaatje*
304	SH00000407	Tapschroef 4X16

Partdrawing for DRC200Z - Pagina 9

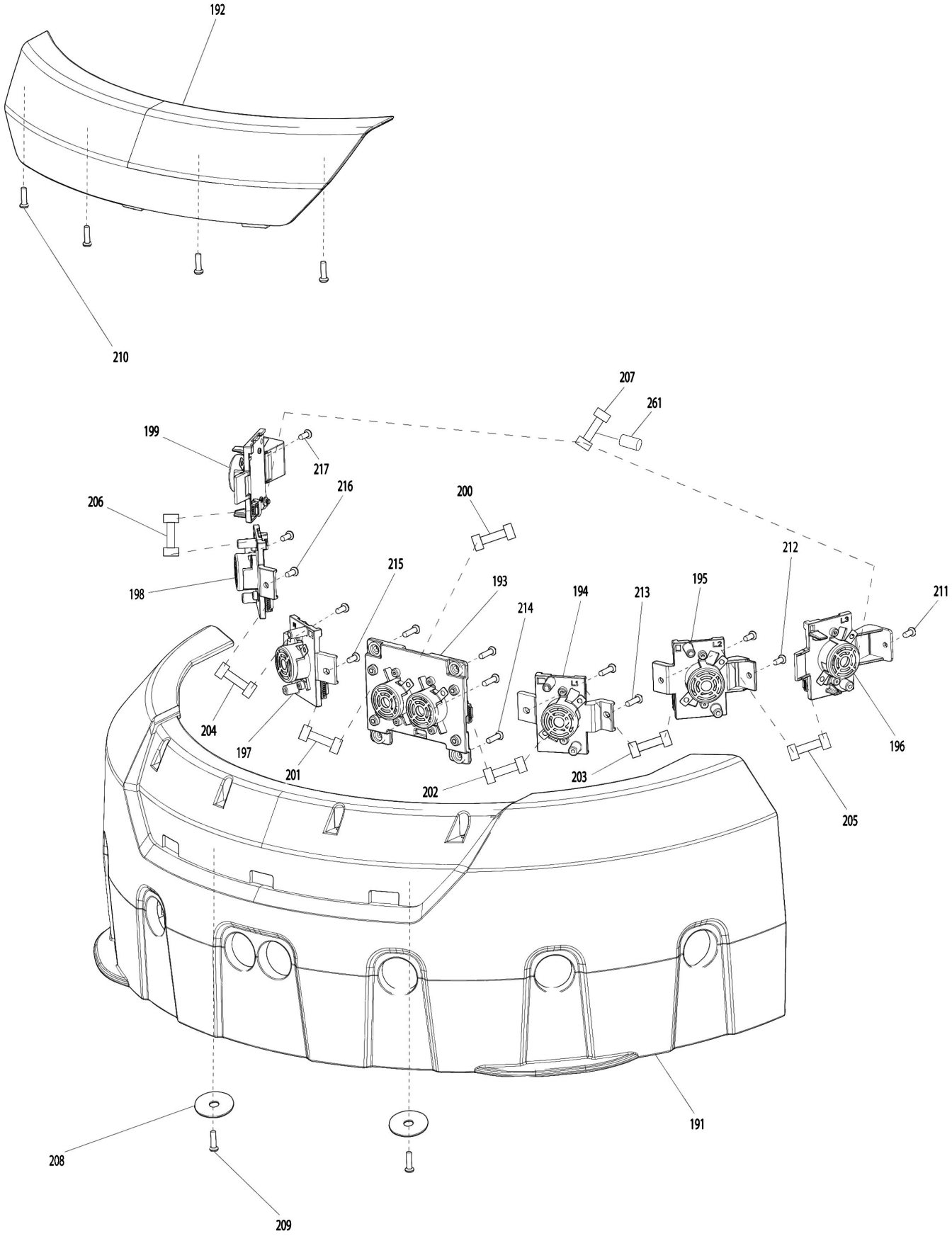

Partdrawing for DRC200Z - Pagina 9

Nr.	Part nr.	Name
001	SH00000063	Borstelrol Drc200 P
002	SH00000064	Bodemplaat DRC200 P
003	SH00000065	Borstelset
004	SH00000066	Afdekkap Drc200
005	SH00000067	Afdekplaat Kabel R Drc200 P
006	SH00000068	Afdekplaat Kabel L Drc200 P
007	SH00000069	Schroef M4X8
008	SH00000070	Schroef Sb (2 Stuks)
009	SH00000071	Schroef M3X10 Drc200
010	SH00000071	Schroef M3X10 Drc200
011	SH00000221	Schroef M4X16 Drc200
012	SH00000221	Schroef M4X16 Drc200
013	SH00000072	Bodemplaat DRC200 P
014	SH00000073	Bedieningspaneel Drc200 P
015	SH00000241	Aansluitunit Drc200 P
016	SH00000075	Aansluitunit Drc200
017	SH00000076	Controller Houder DRC200 P
018	SH00000078	Bediningspaneel Drc200 P
019	SH00000079	Batt. Bediningspan. Drc200 P
020	SH00000080	Isolatieplaatje Drc200*
021	SH00000081	Contacthouder L Drc200
022	SH00000082	Contacthouder R Drc200
023	SH00000083	Rubber Pen Drc200
024	SH00000083	Rubber Pen Drc200
025	SH00000084	Voorrol As Drc200
026	SH00000085	Voorrol As Compleet Drc200
027	SH00000086	Ir Sensor C Compleet Drc200 P
027C10	SH00000307	Tapschroef DRC200
027C20	SH00000308	IR Houder CK DRC200
028	SH00000086	Ir Sensor C Compleet Drc200 P
028C10	SH00000307	Tapschroef DRC200
028C20	SH00000308	IR Houder CK DRC200
029	SH00000087	Ir Sensor S Compleet Drc200 P
029C10	SH00000307	Tapschroef DRC200
029C20	SH00000309	IR Houder SK DRC200
030	SH00000087	Ir Sensor S Compleet Drc200 P
030C10	SH00000307	Tapschroef DRC200
030C20	SH00000309	IR Houder SK DRC200
031	SH00000088	Bl Sensor Compleet Drc200 P
032	SH00000222	Sensor Lens Plaat Drc200 P
033	SH00000222	Sensor Lens Plaat Drc200 P
035	SH00000222	Sensor Lens Plaat Drc200 P
036	SH00000222	Sensor Lens Plaat Drc200 P
037	SH00000222	Sensor Lens Plaat Drc200 P
038	SH00000089	Gewicht Plaatje Drc200
039	SH00000090	Stootrubber Links Drc200

Partdrawing for DRC200Z - Pagina 9

Nr.	Part nr.	Name
040	SH00000091	Stootrubber Rechts Drc200 P
041	SH00000092	Stootrubber Veer Drc200
042	SH00000092	Stootrubber Veer Drc200
043	SH00000093	Stuur Unit Links Drc200
044	SH00000094	Stuur Unit Rechts Drc200
045	SH00000095	Aandrijfunit Drc200 P
046	SH00000096	Wiel Links Compleet Drc200
047	SH00000097	Wiel Rechts Compleet Drc200 P
048	SH00000098	Wiel Veer Drc200
049	SH00000098	Wiel Veer Drc200
050	SH00000099	Luchtverplaatser Drc200
051	SH00000101	Bumperkabel Drc200
052	SH00000101	Bumperkabel Drc200
053	SH00000223	Waaier Dcr200
054	SH00000224	Waaier Afdekplaatje Drc200*
055	SH00000104	Batterijkabel L Drc200
056	SH00000105	Batterijkabel R Drc200
057	SH00000106	Batterijkabel Ps Drc200
058	SH00000107	Batterij Signaal Kabel Drc200
059	SH00000108	Batterij Aarde Kabel Drc200
060	SH00000109	As Kabel Drc200
061	SH00000242	Sensor Kabel L (Veligheids-)
062	SH00000243	Sensor Kabel R (Veligheids-)
063	SH00000110	Schroef M3X8Xrevet8
064	SH00000110	Schroef M3X8Xrevet8
065	SH00000110	Schroef M3X8Xrevet8
066	SH00000111	Schroef M4X10 Drc200
067	SH00000111	Schroef M4X10 Drc200
068	SH00000111	Schroef M4X10 Drc200
069	SH00000111	Schroef M4X10 Drc200
070	SH00000111	Schroef M4X10 Drc200
071	SH00000111	Schroef M4X10 Drc200
072	SH00000111	Schroef M4X10 Drc200
073	SH00000111	Schroef M4X10 Drc200
074	SH00000111	Schroef M4X10 Drc200
075	SH00000111	Schroef M4X10 Drc200
076	SH00000111	Schroef M4X10 Drc200
077	SH00000111	Schroef M4X10 Drc200
078	SH00000111	Schroef M4X10 Drc200
079	SH00000111	Schroef M4X10 Drc200
080	SH00000111	Schroef M4X10 Drc200
081	SH00000111	Schroef M4X10 Drc200
082	SH00000111	Schroef M4X10 Drc200
083	SH00000111	Schroef M4X10 Drc200
084	SH00000112	Revet 4.5X13Xt1 Drc200*
085	SH00000113	Schroef M5X10Xrevet16 Drc200*

Partdrawing for DRC200Z - Pagina 9

Nr.	Part nr.	Name
086	643523-1	Aansluitunit DRC200 (3 Cont)
087	643523-1	Aansluitunit DRC200 (3 Cont)
088	SH00000226	Revet Drc200
089	SH00000236	Sensor Lens Beschermplaatje P
090	SH00000236	Sensor Lens Beschermplaatje P
091	SH00000236	Sensor Lens Beschermplaatje P
092	SH00000236	Sensor Lens Beschermplaatje P
093	SH00000236	Sensor Lens Beschermplaatje P
094	SH00000236	Sensor Lens Beschermplaatje P
095	SH00000244	Ferriet Kern Drc200
101	SH00000114	Motor S Compleet Drc200
102	SH00000115	Motorhouder Links Drc200
103	SH00000116	Motordeksel Drc200
104	SH00000117	Motor Ring Drc200
105	SH00000118	Motor Tandwiel 4 Drc200
106	SH00000119	Motor Tandwiel 3 Drc200
107	SH00000120	Motor Tandwiel 2 Drc200
108	SH00000121	As 1
109	SH00000122	Tandwiel As 1
110	SH00000123	Schroef M2.6X4 Drc200*
111	SH00000124	Zijborstel Kabel Drc200
112	SH00000071	Schroef M3X10 Drc200
113	SH00000227	Motor Afdekkap Drc200
114	SH00000114	Motor S Compleet Drc200
115	SH00000125	Motorhouder Rechts Drc200
116	SH00000116	Motordeksel Drc200
117	SH00000117	Motor Ring Drc200
118	SH00000120	Motor Tandwiel 2 Drc200
119	SH00000119	Motor Tandwiel 3 Drc200
120	SH00000118	Motor Tandwiel 4 Drc200
121	SH00000121	As 1
122	SH00000122	Tandwiel As 1
123	SH00000123	Schroef M2.6X4 Drc200*
124	SH00000124	Zijborstel Kabel Drc200
125	SH00000071	Schroef M3X10 Drc200
126	SH00000227	Motor Afdekkap Drc200
127	SH00000126	Motor D Compleet DRC200 P
128	SH00000127	Aandrijfunit Deksel K Drc200
129	SH00000129	Aandrijf Unit Tandwiel 2
130	SH00000130	Aandrijfunit As Drc200
131	SH00000131	Aandrijf Unit Tandwiel 3
132	SH00000132	Aandrijf Unit Houder DRC200 P
133	SH00000133	Kogellager Drc200
134	SH00000133	Kogellager Drc200
135	SH00000134	Revet 050 Drc200*
136	SH00000134	Revet 050 Drc200*

Partdrawing for DRC200Z - Pagina 9

Nr.	Part nr.	Name
137	SH00000228	Borgring Drc200*
138	SH00000136	V-Snaar Drc200
139	SH00000137	Aandrijf Unit Kabel Drc200
140	SH00000071	Schroef M3X10 Drc200
141	SH00000139	Wielunit Links Compleet Drc200
142	SH00000152	Wiel As Drc200
143	SH00000071	Schroef M3X10 Drc200
144	SH00000229	Schroef M3X10 Drc200*
145	SH00000227	Motor Afdekkap Drc200
146	SH00000150	Wiel Links Drc200
147	SH00000140	Wiel Tandwielhuis Links Drc200
148	SH00000141	Wiel Tandwielhuis Deksel L
149	SH00000142	Mw Motor S Compleet Drc200
150	SH00000143	Wielring Metaal Drc200
151	SH00000144	Wiel Tandwiel 2 Drc200
152	SH00000145	Wiel Tandwiel 3 Drc200
153	SH00000146	Wiel Tandwiel 4 Drc200
154	SH00000147	Wiel Tandwiel 5 Drc200
155	SH00000148	Wiel Tandwielhuis As 1 Drc200
156	SH00000151	Wiel L Unit Deksel Drc200
157	SH00000153	Wiel Kabel Drc200
158	SH00000123	Schroef M2.6X4 Drc200*
160	SH00000154	Wiel Rechts Compleet Drc200
161	SH00000152	Wiel As Drc200
162	SH00000071	Schroef M3X10 Drc200
163	SH00000229	Schroef M3X10 Drc200*
164	SH00000227	Motor Afdekkap Drc200
165	SH00000157	Wiel Rechts Drc200
166	SH00000155	Wiel Tandwielhuis R Drc200
167	SH00000156	Wiel Tandwielhuis Deksel R*
168	SH00000142	Mw Motor S Compleet Drc200
169	SH00000143	Wielring Metaal Drc200
170	SH00000144	Wiel Tandwiel 2 Drc200
171	SH00000145	Wiel Tandwiel 3 Drc200
172	SH00000146	Wiel Tandwiel 4 Drc200
173	SH00000147	Wiel Tandwiel 5 Drc200
174	SH00000148	Wiel Tandwielhuis As 1 Drc200
175	SH00000158	Wiel R Unit Deksel DRC200 P
176	SH00000153	Wiel Kabel Drc200
177	SH00000123	Schroef M2.6X4 Drc200*
178	SH00000159	Luchtgeleider Voor Drc200
179	SH00000160	Luchtgeleider Achter Drc200
180	SH00000161	Waaier Motor Unit Drc200
181	SH00000162	Waaier Bescherming Drc200
182	SH00000077	Photo Sensor Drc200
183	SH00000163	Afdichting Luchtgeleider

Partdrawing for DRC200Z - Pagina 9

Nr.	Part nr.	Name
184	SH00000164	Afdekkap Sensorkabel Drc200
185	SH00000165	Waaier Motor Kabel Drc200
186	SH00000111	Schroef M4X10 Drc200
187	SH00000166	Zwenkwiel Frame Achter Drc200
188	SH00000167	Zwenkwiel As Achter Drc200
189	SH00000135	Borgring Drc200
190	SH00000168	Zwenkwiel Drc200
191	SH00000169	Stootrand Drc200
192	SH00000170	Stootrand Kap Drc200
193	SH00000171	Sensor Houder C Compl Drc200 P
194	SH00000172	Sensor Houder L1 Cmpl Drc200 P
195	SH00000173	Sensor Houder L2 Cmpl Drc200 P
196	SH00000174	Sensor Houder L3 Cmpl Drc200 P
197	SH00000175	Sensor Houder R1 Cmpl Drc200 P
198	SH00000176	Sensor Houder R2 Cmpl Drc200 P
199	SH00000177	Sensor Houder R3 Cmpl Drc200 P
200	SH00000245	Sensor Kabel C Drc200
201	SH00000179	Sensor Kabel 1 Drc200
202	SH00000179	Sensor Kabel 1 Drc200
203	SH00000180	Sensor Kabel 2 Drc200
204	SH00000180	Sensor Kabel 2 Drc200
205	SH00000181	Sensor Kabel 3 Drc200
206	SH00000181	Sensor Kabel 3 Drc200
207	SH00000182	Sensor Kabel Aarde Drc200
208	SH00000183	Revet 4.5/25/T1 Drc200
209	SH00000111	Schroef M4X10 Drc200
210	SH00000184	Schroef M3X6*
211	SH00000184	Schroef M3X6*
212	SH00000184	Schroef M3X6*
213	SH00000184	Schroef M3X6*
214	SH00000184	Schroef M3X6*
215	SH00000184	Schroef M3X6*
216	SH00000184	Schroef M3X6*
217	SH00000184	Schroef M3X6*
218	SH00000185	Bovenhuis Drc200
219	SH00000247	Deksel K Drc200
220	SH00000187	Handgreep Drc200
221	SH00000188	Handgreepdeksel Drc200 P
222	SH00000189	Drukknop Drc200
223	SH00000190	Printplaat Drc200 P
224	SH00000191	Printplaat Houder Drc200
225	SH00000192	Led Lens L Drc200
226	SH00000193	Led Lens Pakking Drc200
227	SH00000194	Led Reflector Drc200
228	SH00000195	Led Printplaat Drc200
229	SH00000196	Zoemer Printplaat Drc200

Partdrawing for DRC200Z - Pagina 9

Nr.	Part nr.	Name
230	SH00000197	Filter Schakelaar Drc200 P
231	SH00000198	Filter Schakelaar Veer Drc200
232	SH00000199	Filter Schakelaar Houder P
233	SH00000200	Afdichtring Luchtgeleider
234	SH00000201	Zuigmond Afdichtring Dcr200
235	SH00000202	Zuigmond Pakking Dcr200
236	SH00000248	Tiptoetsen Afdekplaatje Drc200
237	SH00000204	Led Lens S Drc200
238	SH00000205	Uitlaatfilter Drc200
239	SH00000206	Blokkeer Sluiting
240	SH00000249	Printplaat Kabel Drc200
241	SH00000208	Ledprintplaat Kabel Drc200
242	SH00000110	Schroef M3X8Xrevet8
243	SH00000110	Schroef M3X8Xrevet8
244	SH00000110	Schroef M3X8Xrevet8
245	SH00000184	Schroef M3X6*
246	SH00000071	Schroef M3X10 Drc200
247	SH00000071	Schroef M3X10 Drc200
248	SH00000071	Schroef M3X10 Drc200
249	SH00000111	Schroef M4X10 Drc200
250	SH00000209	Stofopvangbak Drc200
251	SH00000210	Afdekkap Drc200
252	SH00000211	Tussenplaat Drc200
253	SH00000212	Filterhouder Drc200
254	SH00000213	Fijnstoffilter RoboCleaner
255	SH00000214	Bovendeksel Drc200
256	SH00000215	Sluiting Drc200
257	SH00000216	Scharnierpen Drc200
258	SH00000252	Label, Waarschuwings-*
259	SH00000253	Label, Robopro-*
260	SH00000244	Ferriet Kern Drc200
261	SH00000244	Ferriet Kern Drc200
300	SH00000219	Afstandbediening DRC200
301	SH00000231	Sensortape 15 mtr DRC200
302	SH00000281	Sensor Beschermplaatje*
304	SH00000407	Tapschroef 4X16